TRIBUNALE DI VELLETRI

ESECUZIONE IMMOBILIARE N°398/2020

****

- BENE n°10

Planimetria di rilievo attuale dell'unità immobiliare sita in Pomezia (RM)

Piazza Pier Luigi Nervi n°2 (catastalmente snc), Piano S1, distinta nel N.C.E.U.

al Foglio 1, P.lla 497, Sub. 137, Cat. C/6 (Box)

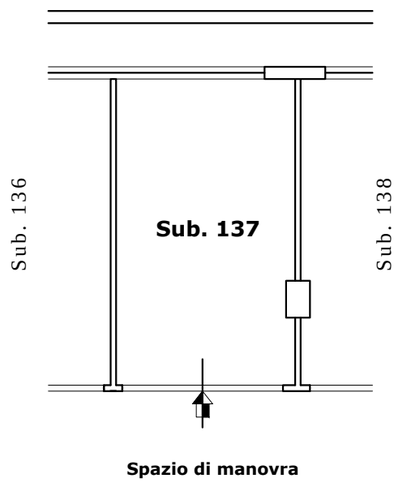

PLANIMETRIA BOX - PIANO INTERRATO
H= ml. 2,60 Scala 1:100

CONSISTENZA CATASTALE.....mq. 15,00

IL C.T.U.
Arch. MICHELE PRIORI

Data: 11/01/2021 - n. T161016 - Richiedente: Telematico

ELABORATO PLANIMETRICO	Agenzia del Territorio CATASTO FABBRICATI Ufficio Provinciale di Roma
Compilato da: Paoli Luciano Iscritto all'albo: Architetti Prov. Roma N. 11602	

Comune di Pomezia Sezione: Foglio: 1 Particella: 497	Protocollo n. 000296517 del 03/04/2003 Tipo Mappale n. 1959 del 26/03/2003
Dimostrazione grafica dei subalterni	Scala 1 : 500

Piano Seminterrato

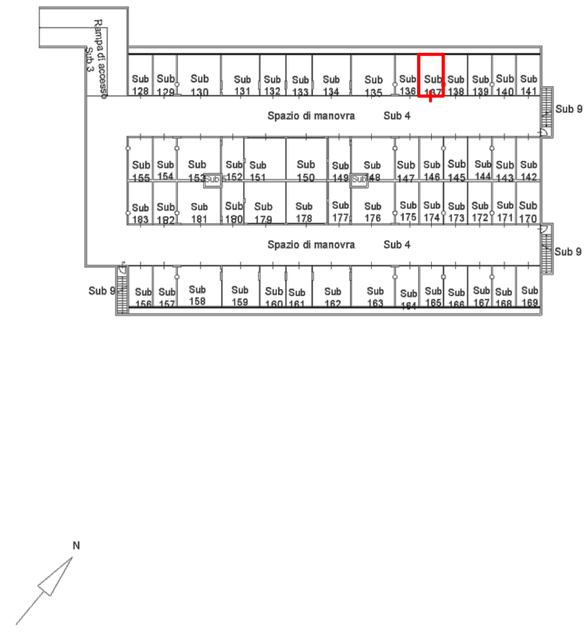

INDIVIDUAZIONE DEL BENE SULLA BASE DELL'ELABORATO PLANIMETRICO CATASTALE
Fuori scala

Bene in oggetto

Data: 11/01/2021 - n. T161016 - Richiedente: Telematico
Totale schede: 10 - Formato di acquisizione: A4(210x297) - Formato stampa richiesto: A3(297x420) - Fattore di scala non utilizzabile
Ultima planimetria in atti

Catasto dei Fabbricati - Situazione al 11/01/2021 - Comune di POMEZIA (G811) - < Foglio: 1 - Particella: 497 - Elaborato planimetrico >