CANTINA
PIANO TERRA

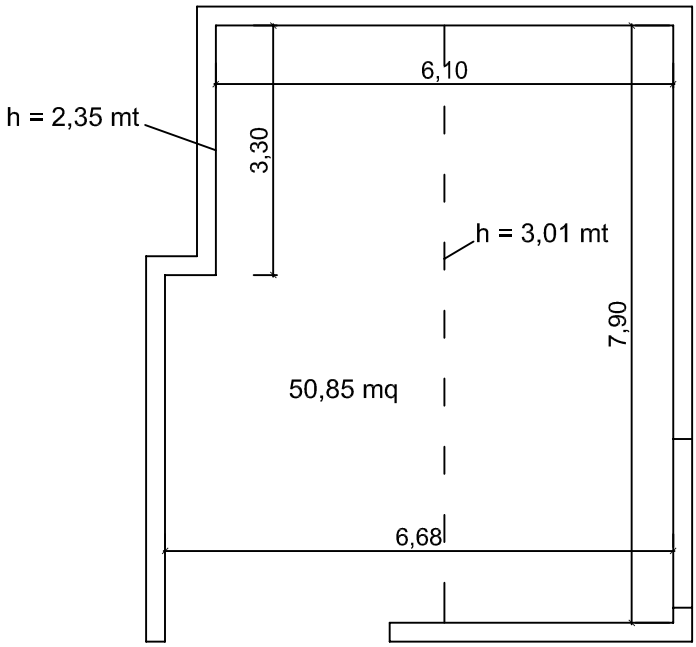

PLANIMETRIA INDICATIVA
SCALA 1:100