TRIBUNALE CIVILE DI ROMA
SEZIONE FALLIMENTARE

Fallimento n°	**409/2014**
A carico di	**Arcobaleno Immobiliare S.r.l.**
G.D.	**Dott.ssa Caterina Bordo**
Curatore	**Avv. Marina Belloni**

RELAZIONE DI CONSULENZA TECNICA

ALLEGATO N. 23

DIA PROT. 45671/00

1271

CIRCOSCRIZIONE X CINECITTA'
UFFICIO URBANISTICA ed EDILIZIA PRIVATA

MARCA DA BOLLO 10333 Lire 20000 VENTIMILA LIRE

687

1/08/2000

Al Sindaco del Comune di Roma
Circoscrizione X
Unità Organizzativa Tecnica
P.zza Cinecittà n°11
00174 - Roma

Il sottoscritto Cerasoli Silvano, nato a Civitella Roveto il 30/04/1931 , residente in Roma - Via Casale Paoloni n° 95, nella qualità di Amministratore della Immobiliare Arcobaleno S.p.a. - P.IVA 05199021006, proprietaria del lotto di terreno, sito in Roma - Via Casale Paoloni n°91, distinto in Catasto al Foglio 1043 P.lle 109 - 110

DENUNCIA

Ai sensi dell'art.2 della Legge 537 del 24/12/1993, comma 10 e dell'art.2, comma 60 della Legge 23/12/1996 n°662, l'inizio di attività per i lavori descritti nella relazione asseverata, allegata, a firma del Geom. Giuseppe Procaccini, iscritto all'Albo dei Geometri della Provincia di Roma con il n°8232, che ne assume la Direzione dei Lavori.

Il sottoscritto dichiara sotto la propria responsabilità, che le opere da eseguire sono quelle descritte nella stessa relazione e i lavori verranno iniziati non prima di 20 gg. dalla presentazione della denuncia, con l'impegno di comunicare la data di ultimazione dei lavori e la contemporanea emissione da parte del professionista abilitato, di un certificato di collaudo finale che attesti la conformità dell'opera eseguita al progetto presentato.

Si allegano:

- Relazione asseverata di conformità;
- Elaborato grafico in duplice copia;
- Copia atto di proprietà.

PAGATO L. 242.400
CON REVERSALE N° 418438
DEL - 1 AGO. 2000

Roma li, 01/08/2000

In Fede

(Cerasoli Silvano)

AL 1 UFFICIO
data - 2 AGO. 2000
VISTO DIRETTORE

Studio Tecnico
Geom. Giuseppe Procaccini
Via Giuseppe Luzi n°4 00044 - Frascati
Tel. 06/9409731

COMUNE DI ROMA
CIRCOSCRIZIONE X - Cinecittà
- 1 AGO. 2000
Prot. n. 4567

RELAZIONE TECNICA

Il sottoscritto Geom. Giuseppe Procaccini nato a Roma il 16/04/1947 e residente in Frascati - Via di Vermicino n°1 - C.F. PRC GPP 47D16 H501E, iscritto all'Albo professionale dei Geometri della Provincia di Roma al n°8232, per incarico ricevuto dal Sig. Cerasoli Silvano, in qualità di amministratore della Immobiliare Arcobaleno S.p.a. proprietaria del lotto di terreno sito in Roma, Via Casale Paoloni n°91 ai sensi dell'art.2 della Legge 23/12/1996 n°662 e per gli effetti dell'art.19 della Legge 07/08/19990 n°241 come modificato dall'art.2 comma 10 della Legge 24/12/1993 n°537, per la progettazione e la Direzione dei Lavori degli interventi da eseguirsi nel lotto di terreno sopracitato rientranti nella categoria "c" di cui al comma 60 punto 7 dell'art.2 Legge 23/12/1996 n°662

DICHIARA

Che nel suddetto lotto si intendono eseguire le seguenti opere:

- Esecuzione del completamento della recinzione come indicato nell'elaborato grafico
- allegato, con fondazioni in c.a. e muro in blocchetti di tufo e superiore copertina in c.a. con sovrastante recinzione in paletti in ferro e rete metallica;
- Realizzazione di un cancello in ferro, completo di pilastri in ferro di sostegno, per l'accesso al terreno.

ED ASSEVERA

Sotto la propria responsabilità civile e penale, ai sensi e per gli effetti della Legge 23/12/1996 n°662 art.2, comma 60 che i lavori:

- sono conformi agli strumenti urbanistici adottati o approvati ed ai regolamenti edilizi vigenti, nonché rispettano le norme di sicurezza e quelle igienico - sanitarie;

- che l'immobile, pur ricadendo in zona vincolata ai sensi della Legge n°1497/39, non necessita, per i lavori sopradescritti, di Nulla Osta, in quanto trattasi di opere di piccola entità, che non modificano in modo sostanziale lo stato dei luoghi.

Roma li, 01/08/2000

Il Progettista e Direttore dei Lavori

(Geom. Giuseppe Procaccini)

COMUNE DI ROMA

LOCALITA' VERMICINO

PROPRIETA': ARCOBALENO IMMOBILIARE S.p.a.

PROGETTO PER IL COMPLETAMENTO DELLA RECINZIONE
DEL LOTTO DI TERRENO SITO IN ROMA - VIA CASALE PAOLONI n°91

IL TECNICO

COMUNE DI ROMA
CIRCOSCRIZIONE X - Sinecità
- 1 AGO. 2000
Prot. n. 45671

IL PROPRIETARIO

STUDIO TECNICO: GEOM. GIUSEPPE PROCACCINI- VIA GIUSEPPE LUZI N° 4 -
FRASCATI (RM) - 00044 - TEL. 06/9409731

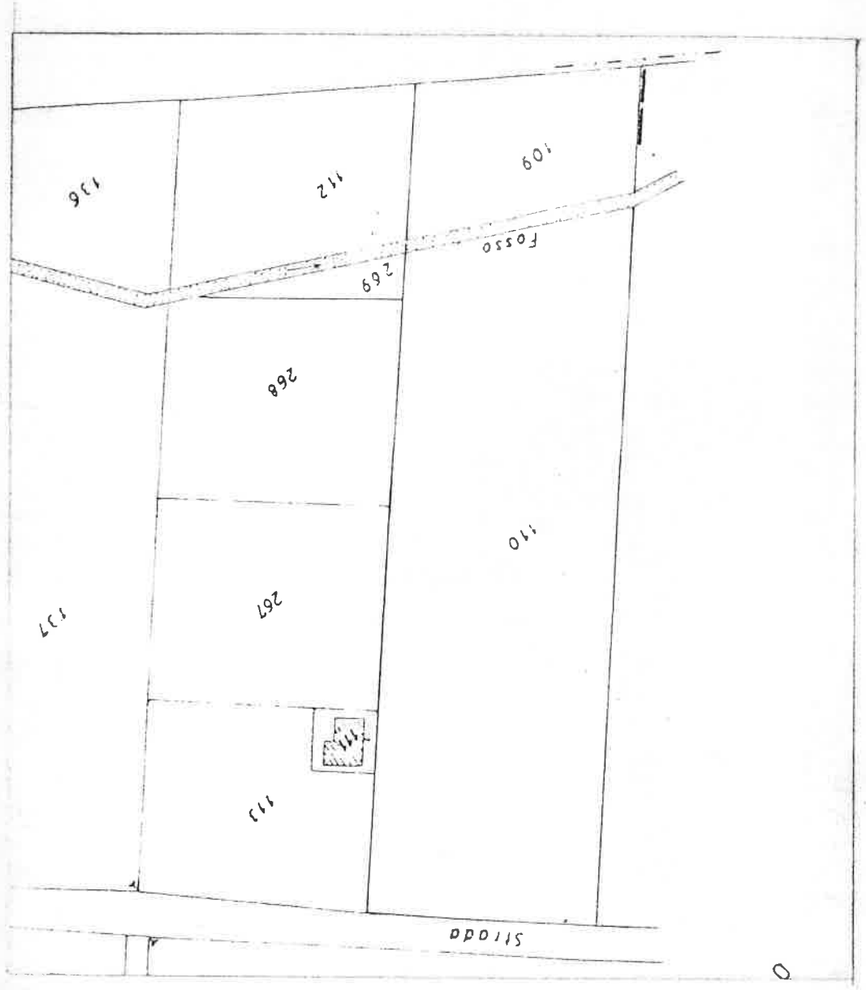

PLANIMETRIA CATASTALE (SCALA 1:1.000)
FOGLIO 1043 – P.LLE 109 – 110

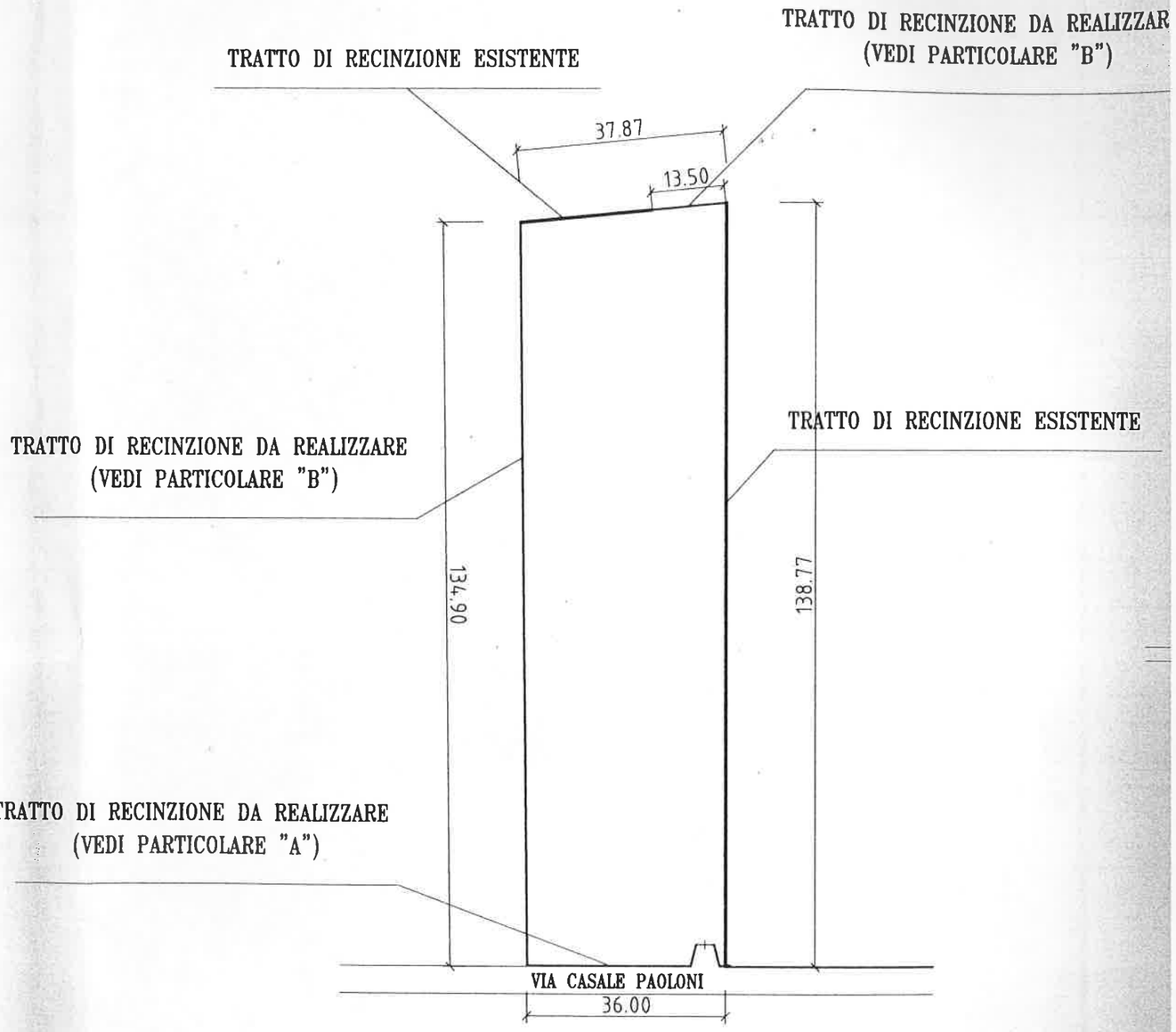

PLANIMETRIA DEL LOTTO (SCALA 1:1.000)

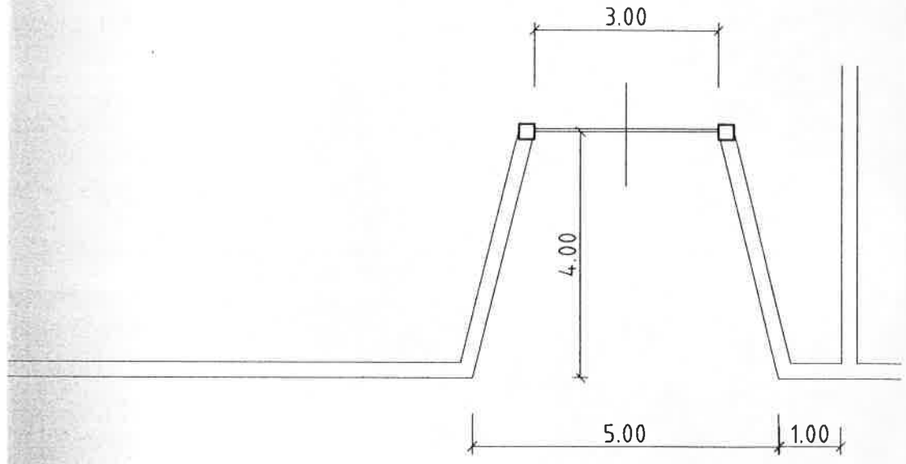

VIA CASALE PAOLONI

PARTICOLARE CANCELLO CARRABILE (SCALA 1:100)

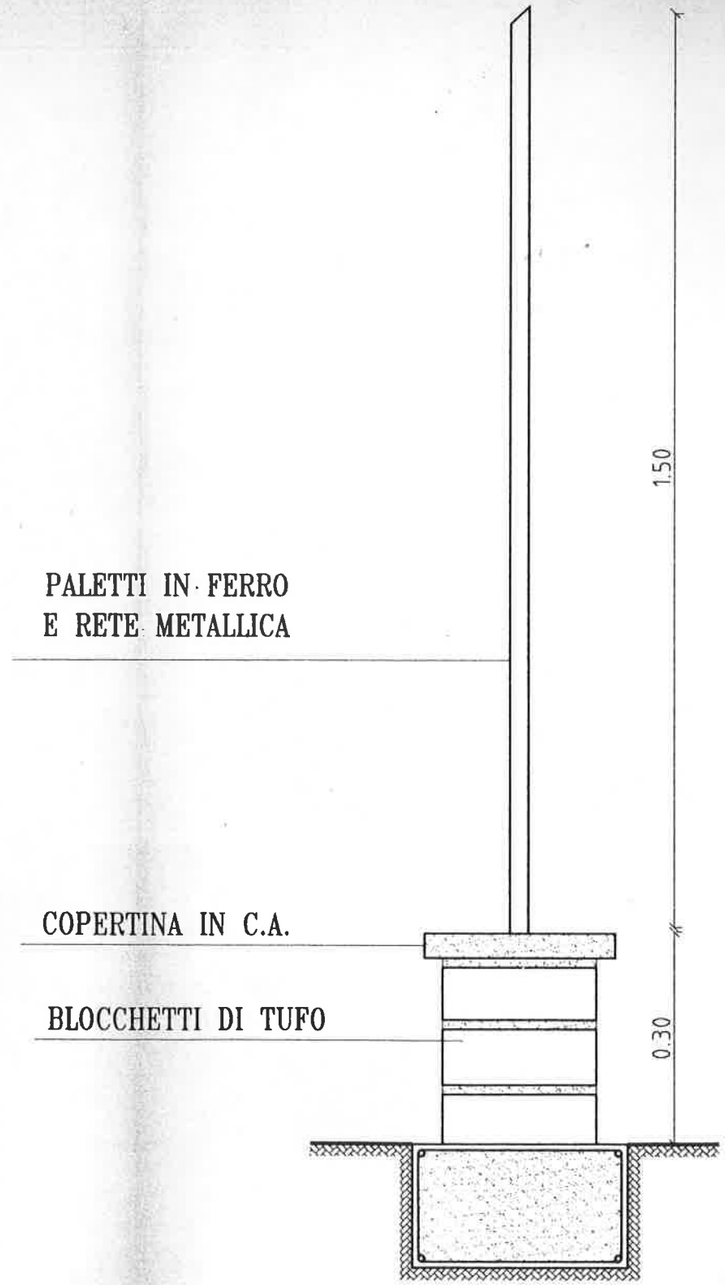

PARTICOLARE RECINZIONE "A" (SCALA 1:10)

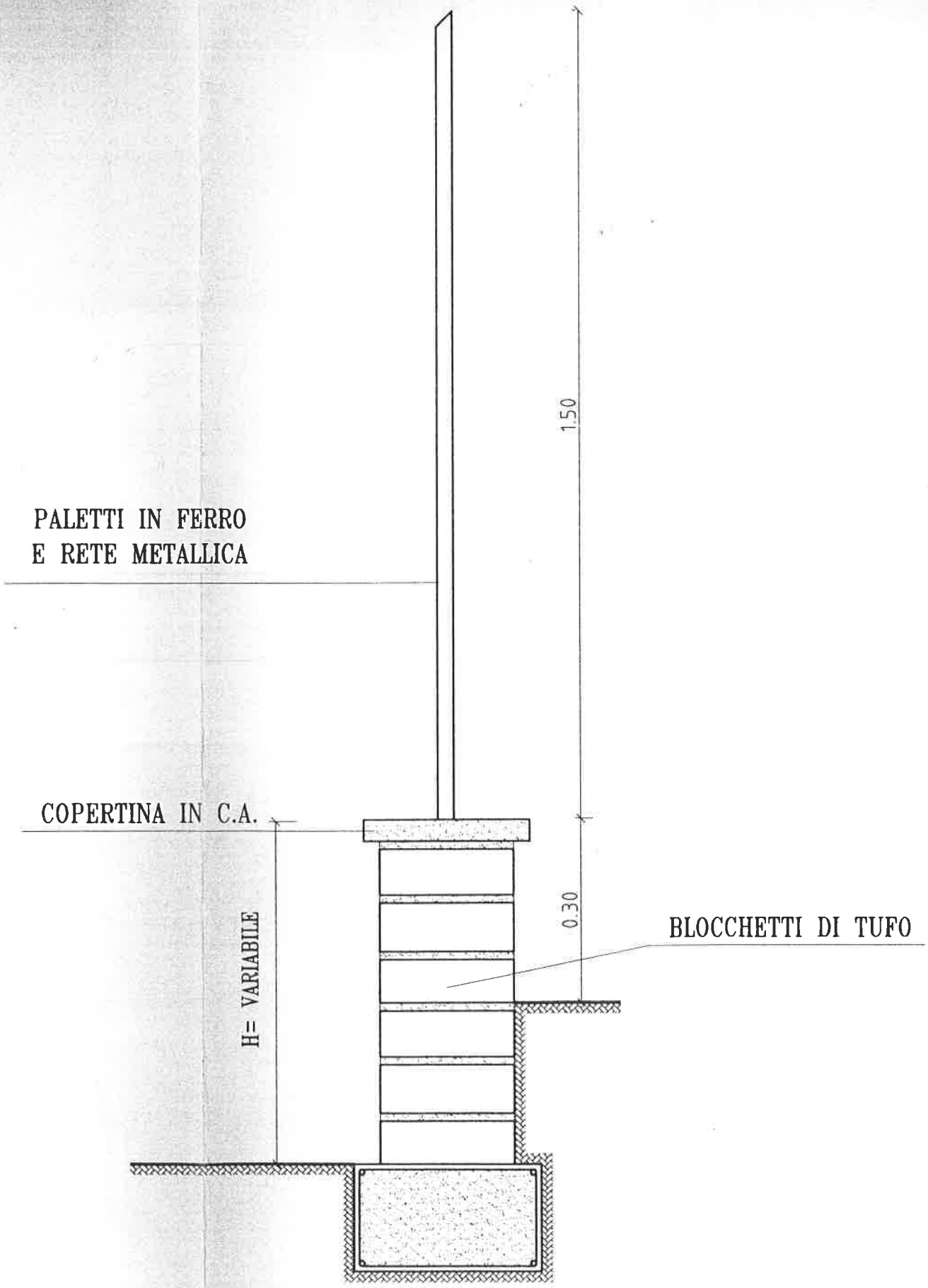

PARTICOLARE RECINZIONE "B" (SCALA 1:10)