8-Apr-2020 18:1:27
Prot. n. T148345/2020

Scala originale: 1:4000
Dimensione cornice: 1552.000 x 1104.000 metri

Comune: PACHINO
Foglio: 5

Elenco Immobili

Situazione degli atti informatizzati al 07/04/2020

Dati della richiesta

Catasto: FABBRICATI
Comune: PACHINO (G211) (SR)
Foglio: 5
Particella: 1629

Elenco Unita Immobiliari Individuate

N.	Foglio	Particella	Sub	Z.C.	Categoria	Classe	Consistenza	Partita	Rendita(Euro)	Rendita(Lire)	Indirizzo
1	5	1629	1	1	C/6	1	103 mq		276,61	535.600	VIA CATANIA, 5 Piano S1
2	5	1629	2	1	A/1	U	20,5 vani		2.223,35	4.305.000	VIA CATANIA, 5 Piano S1-T - 1-2

Unità immobiliari n. 2 Tributi erariali: Euro 0,90

Visura telematica

Visure catastali

Persona fisica

Persona giuridica

Immobile

Indirizzo

Partita

Elenco immobili

Nota

Mappa

Punti fiduciali

Elaborato Planimetrico

Riepilogo Visure

Cambia Ufficio

Passa a Ispezioni

Richieste

Assistenza

Ufficio provinciale di: SIRACUSA Territorio

nessun elaborato trovato.

Elaborato Planimetrico

Comune: PACHINO ▼ scegli la sezione **Sezione:** ▼

Sezione urbana: **Foglio:** 5 **Particella:** 1629

Motivazione

Motivo:

Inoltra Pulisci

Direzione Provinciale di Siracusa
Ufficio Provinciale - Territorio
Servizi Catastali

Visura storica per immobile

Situazione degli atti informatizzati dall'impianto meccanografico al 16/12/2020

Dati della richiesta	**Comune di PACHINO (Codice: G211)**
	Provincia di SIRACUSA
Catasto Fabbricati	**Foglio: 5 Particella: 1629 Sub.: 1**

INTESTATI

1	[redacted]	[redacted]	(1) Proprieta` per 1/2
2	[redacted]	[redacted]	(1) Proprieta` per 1/2

Unità immobiliare dal 09/11/2015

N.	DATI IDENTIFICATIVI				DATI DI CLASSAMENTO							DATI DERIVANTI DA
	Sezione Urbana	Foglio	Particella	Sub	Zona Cens.	Micro Zona	Categoria	Classe	Consistenza	Superficie Catastale	Rendita	
1		**5**	**1629**	**1**	**1**		**C/6**	**1**	**103 m²**	**Totale: 112 m²**	**Euro 276,61**	Variazione del 09/11/2015 - Inserimento in visura dei dati di superficie.

Indirizzo	VIA CATANIA n. 5 piano: S1;
Annotazioni	Classamento e rendita validati (D.M. 701/94)

Mappali Terreni Correlati
Codice Comune G211 - Sezione - Foglio 5 - Particella 1629

Situazione dell'unità immobiliare dal 10/02/2010

N.	DATI IDENTIFICATIVI				DATI DI CLASSAMENTO							DATI DERIVANTI DA
	Sezione Urbana	Foglio	Particella	Sub	Zona Cens.	Micro Zona	Categoria	Classe	Consistenza	Superficie Catastale	Rendita	
1		**5**	**1629**	**1**	**1**		**C/6**	**1**	**103 m²**		**Euro 276,61**	VARIAZIONE NEL CLASSAMENTO del 10/02/2010 protocollo n. SR0025842 in atti dal 10/02/2010 VARIAZIONE DI CLASSAMENTO (n. 1168.1/2010)

Indirizzo	, VIA CATANIA n. 5 piano: S1;
Annotazioni	Classamento e rendita validati (D.M. 701/94)

Visura storica per immobile

Situazione degli atti informatizzati dall'impianto meccanografico al 16/12/2020

Situazione dell'unità immobiliare dal 11/02/2009

N.	DATI IDENTIFICATIVI				DATI DI CLASSAMENTO							DATI DERIVANTI DA
	Sezione Urbana	Foglio	Particella	Sub	Zona Cens.	Micro Zona	Categoria	Classe	Consistenza	Superficie Catastale	Rendita	
1		**5**	**1629**	**1**	**1**		**C/6**	**1**	**103 m²**		**Euro 276,61**	COSTITUZIONE del 11/02/2009 protocollo n. SR0031195 in atti dal 11/02/2009 COSTITUZIONE (n. 255.1/2009)
Indirizzo	, VIA CATANIA n. 5 piano: S1;											
Annotazioni	classamento e rendita proposti (D.M. 701/94)											

Situazione degli intestati dal 11/02/2009

N.	DATI ANAGRAFICI	CODICE FISCALE	DIRITTI E ONERI REALI
1	[redacted]	[redacted]	(1) Proprieta` per 1/2
2			(1) Proprieta` per 1/2
DATI DERIVANTI DA	COSTITUZIONE del 11/02/2009 protocollo n. SR0031195 in atti dal 11/02/2009 Registrazione: COSTITUZIONE (n. 255.1/2009)		

Unità immobiliari n. 1 Tributi erariali: Euro 0,90

Visura telematica

* Codice Fiscale Validato in Anagrafe Tributaria

Direzione Provinciale di Siracusa
Ufficio Provinciale - Territorio
Servizi Catastali

Data: 16/12/2020 - Ora: 17.26.31 Segue

Visura n.: T323416 Pag: 1

Visura storica per immobile

Situazione degli atti informatizzati dall'impianto meccanografico al 16/12/2020

Dati della richiesta	**Comune di PACHINO (Codice: G211)**
	Provincia di SIRACUSA
Catasto Fabbricati	**Foglio: 5 Particella: 1629 Sub.: 2**

INTESTATI

1	[redacted]	[redacted]	(1) Proprieta` per 1/2
2	[redacted]		(1) Proprieta` per 1/2

Unità immobiliare dal 09/11/2015

N.	DATI IDENTIFICATIVI				DATI DI CLASSAMENTO							DATI DERIVANTI DA
	Sezione Urbana	Foglio	Particella	Sub	Zona Cens.	Micro Zona	Categoria	Classe	Consistenza	Superficie Catastale	Rendita	
1		**5**	**1629**	**2**	**1**		**A/1**	**U**	**20,5 vani**	**Totale: 590 m² Totale escluse aree scoperte**: 579 m²**	**Euro 2.223,35**	Variazione del 09/11/2015 - Inserimento in visura dei dati di superficie.

Indirizzo	VIA CATANIA n. 5 piano: S1-T-1-2;				
Notifica	effettuata con prot. n. SR0098034/2010 del 26/05/10	**Partita**	-	**Mod.58**	-
Annotazioni	di stadio: classamento e rendita rettificati (d.m. 701/94)				

Mappali Terreni Correlati
Codice Comune G211 - Sezione - Foglio 5 - Particella 1629

Situazione dell'unità immobiliare dal 10/02/2010

N.	DATI IDENTIFICATIVI				DATI DI CLASSAMENTO							DATI DERIVANTI DA
	Sezione Urbana	Foglio	Particella	Sub	Zona Cens.	Micro Zona	Categoria	Classe	Consistenza	Superficie Catastale	Rendita	
1		**5**	**1629**	**2**	**1**		**A/1**	**U**	**20,5 vani**		**Euro 2.223,35**	VARIAZIONE NEL CLASSAMENTO del 10/02/2010 protocollo n. SR0025843 in atti dal 10/02/2010 VARIAZIONE DI CLASSAMENTO (n. 1169.1/2010)

Indirizzo	, VIA CATANIA n. 5 piano: S1-T-1-2;				
Notifica	effettuata con prot. n. SR0098034/2010 del 26/05/10	**Partita**	-	**Mod.58**	-
Annotazioni	di stadio: classamento e rendita rettificati (d.m. 701/94)				

Visura storica per immobile

Situazione degli atti informatizzati dall'impianto meccanografico al 16/12/2020

Situazione dell'unità immobiliare dal 11/02/2009

N.	DATI IDENTIFICATIVI				DATI DI CLASSAMENTO							DATI DERIVANTI DA
	Sezione Urbana	Foglio	Particella	Sub	Zona Cens.	Micro Zona	Categoria	Classe	Consistenza	Superficie Catastale	Rendita	
1		**5**	**1629**	**2**	**1**		**A/7**	**1**	**20,5 vani**		**Euro 1.429,29**	COSTITUZIONE del 11/02/2009 protocollo n. SR0031195 in atti dal 11/02/2009 COSTITUZIONE (n. 255.1/2009)
Indirizzo					, VIA CATANIA n. 5 piano: S1-T-1-2;							
Annotazioni					classamento e rendita proposti (D.M. 701/94)							

Situazione degli intestati dal 11/02/2009

N.	DATI ANAGRAFICI	CODICE FISCALE	DIRITTI E ONERI REALI
1	[redacted]	[redacted]	(1) Proprieta` per 1/2
2			(1) Proprieta` per 1/2
DATI DERIVANTI DA	COSTITUZIONE del 11/02/2009 protocollo n. SR0031195 in atti dal 11/02/2009 Registrazione: COSTITUZIONE (n. 255.1/2009)		

Unità immobiliari n. 1 Tributi erariali: Euro 0,90

Visura telematica

* Codice Fiscale Validato in Anagrafe Tributaria

** Si intendono escluse le "superfici di balconi, terrazzi e aree scoperte pertinenziali e accessorie, comunicanti o non comunicanti" (cfr. Provvedimento del Direttore dell'Agenzia delle Entrate 29 marzo 2013).

Visura storica per immobile

Situazione degli atti informatizzati dall'impianto meccanografico al 08/04/2020

Dati della richiesta	**Comune di PACHINO (Codice: G211)**
	Provincia di SIRACUSA
Catasto Terreni	**Foglio: 5 Particella: 916**

Numero di mappa soppresso dal 22/05/2007

N.	DATI IDENTIFICATIVI			DATI CLASSAMENTO						DATI DERIVANTI DA
	Foglio	Particella	Sub	Porz	Qualità Classe	Superficie(m²) ha are ca	Deduz	Reddito Dominicale	Reddito Agrario	
1	**5**	**916**		**-**	**SOPPRESSO**	**00 00**				**Tipo mappale del 22/05/2007 protocollo n. SR0143742 in atti dal 22/05/2007 (n. 143742.1/2007)**
Notifica					**Partita**	0				

La soppressione ha originato e/o variato i seguenti immobili:

- foglio 5 particella 1629

Situazione dell'Immobile dal 19/12/1991

N.	DATI IDENTIFICATIVI			DATI CLASSAMENTO						DATI DERIVANTI DA
	Foglio	Particella	Sub	Porz	Qualità Classe	Superficie(m²) ha are ca	Deduz	Reddito Dominicale	Reddito Agrario	
1	**5**	**916**		**-**	**SEMINATIVO 3**	**10 30**		**Euro 3,46 L. 6.695**	**Euro 1,06 L. 2.060**	**FRAZIONAMENTO in atti dal 19/12/1991 (n. 18.1/1979)**
Notifica					**Partita**	17478				

Sono stati inoltre variati i seguenti immobili:

- foglio 5 particella 804 - foglio 5 particella 914 - foglio 5 particella 915 - foglio 5 particella 917 - foglio 5 particella 918 - foglio 5 particella 919

L'intestazione alla data della richiesta deriva dai seguenti atti:

Visura storica per immobile

Situazione degli atti informatizzati dall'impianto meccanografico al 08/04/2020

Situazione degli intestati dal 21/12/1995

N.	DATI ANAGRAFICI	CODICE FISCALE	DIRITTI E ONERI REALI
1	[redacted]	[redacted]	(1) Proprieta` per 1/2 in regime di comunione dei beni fino al 22/05/2007
2	[redacted]	[redacted]	(1) Proprieta` per 1/2 in regime di comunione dei beni fino al 22/05/2007
DATI DERIVANTI DA	ISTRUMENTO (ATTO PUBBLICO) del 21/12/1995 Voltura in atti dal 22/01/1997 Repertorio n.: 32924 Rogante: NOT. G. ALI` Sede: AVOLA Registrazione: (n. 490.1/1996)		

Situazione degli intestati dal 18/02/1991

N.	DATI ANAGRAFICI	CODICE FISCALE	DIRITTI E ONERI REALI
1	[redacted]	[redacted]	(1) Proprieta` per 1/2 fino al 21/12/1995
2	[redacted]	[redacted]	(1) Proprieta` per 1/2 fino al 21/12/1995
DATI DERIVANTI DA	ISTRUMENTO (ATTO PUBBLICO) del 18/02/1991 Voltura in atti dal 22/12/1992 Repertorio n.: 23855 Rogante: ALI` GIOVANNI Sede: PACHINO Registrazione: (n. 1643.1/1991)		

Situazione degli intestati dal 19/12/1991

N.	DATI ANAGRAFICI	CODICE FISCALE	DIRITTI E ONERI REALI
1	[redacted]	[redacted]	PROP DI 405/6000 E USUF DI 5259/6000 fino al 18/02/1991
2	[redacted]	[redacted]	(1) Proprieta` per 1903/6000 fino al 18/02/1991
3	[redacted]	[redacted]	(1) Proprieta` per 1846/6000 fino al 18/02/1991
4	[redacted]	[redacted]	(1) Proprieta` per 1846/6000 fino al 18/02/1991
DATI DERIVANTI DA	Frazionamento in atti dal 19/12/1991		

Situazione dell'immobile che ha originato il precedente dal 22/09/1986

N.	DATI IDENTIFICATIVI			DATI CLASSAMENTO						DATI DERIVANTI DA
	Foglio	Particella	Sub	Porz	Qualità Classe	Superficie(m²) ha are ca	Deduz	Reddito Dominicale	Reddito Agrario	
1	**5**	**804**		**-**	**SEMINATIVO 3**	**1 09 69**		**L. 71.299**	**L. 21.938**	**FRAZIONAMENTO in atti dal 22/09/1986 (n. 7077**
Notifica					**Partita**	17478				

Sono stati inoltre variati i seguenti immobili:

- foglio 5 particella 145 - foglio 5 particella 802 - foglio 5 particella 803 - foglio 5 particella 805 - foglio 5 particella 806 - foglio 5 particella 807 - foglio 5 particella 808 - foglio 5 particella 809 - foglio 5 particella 810 - foglio 5 particella 811 - foglio 5 particella 812 - foglio 5 particella 813 - foglio 5 particella 814 - foglio 5 particella 815 - foglio 5 particella 816 - foglio 5 particella 817 - foglio 5 particella 818 - foglio 5 particella 819 - foglio 5 particella 820 - foglio 5 particella 821 - foglio 5 particella 822 - foglio 5 particella 823 - foglio 5 particella 824

L'intestazione alla data della richiesta deriva dai seguenti atti:

Visura storica per immobile

Situazione degli atti informatizzati dall'impianto meccanografico al 08/04/2020

Situazione degli intestati dal 22/09/1986

N.	DATI ANAGRAFICI	CODICE FISCALE	DIRITTI E ONERI REALI
1	[redacted]	[redacted]	PROP DI 405/6000 E USUF DI 5259/6000 fino al 10/10/2003
2	[redacted]	[redacted]	(1) Proprieta` per 1903/6000 fino al 10/10/2003
3	[redacted]	[redacted]	(1) Proprieta` per 1846/6000 fino al 10/10/2003
4	[redacted]	[redacted]	(1) Proprieta` per 1846/6000 fino al 10/10/2003
DATI DERIVANTI DA	Frazionamento in atti dal 22/09/1986		

Situazione dell'immobile che ha originato il precedente dal 22/09/1986

N.	DATI IDENTIFICATIVI			DATI CLASSAMENTO							DATI DERIVANTI DA
	Foglio	Particella	Sub	Porz	Qualità Classe	Superficie(m²) ha are ca	Deduz	Reddito Dominicale	Reddito Agrario		
1	**5**	**145**		**-**	**SEMINATIVO 3**	**2 60 77**		**L. 169.501**	**L. 52.154**		**FRAZIONAMENTO in atti dal 22/09/1986 (n. 1477**
Notifica						**Partita**	17478				

Sono stati inoltre variati i seguenti immobili:

- foglio 5 particella 717 - foglio 5 particella 718 - foglio 5 particella 719 - foglio 5 particella 720 - foglio 5 particella 721 - foglio 5 particella 722 - foglio 5 particella 723 - foglio 5 particella 724 - foglio 5 particella 725 - foglio 5 particella 726 - foglio 5 particella 727 - foglio 5 particella 728 - foglio 5 particella 729 - foglio 5 particella 730 - foglio 5 particella 731 - foglio 5 particella 732

Situazione dell'Immobile dall'impianto meccanografico

N.	DATI IDENTIFICATIVI			DATI CLASSAMENTO							DATI DERIVANTI DA
	Foglio	Particella	Sub	Porz	Qualità Classe	Superficie(m²) ha are ca	Deduz	Reddito Dominicale	Reddito Agrario		
1	**5**	**145**		**-**	**SEMINATIVO 3**	**3 62 72**		**L. 235.768**	**L. 72.544**		**Impianto meccanografico del 03/01/1977**
Notifica						**Partita**	14814				

L'intestazione alla data della richiesta deriva dai seguenti atti:

Situazione degli intestati dal 29/03/1984

N.	DATI ANAGRAFICI	CODICE FISCALE	DIRITTI E ONERI REALI
1	[redacted]		(1) Proprieta` per 1000/1000
DATI DERIVANTI DA	ISTRUMENTO (ATTO PUBBLICO) del 29/03/1984 Voltura in atti dal 05/03/1997 Repertorio n.: 11628 Rogante: GIOVANNI ALI Sede: PACHINO Registrazione: Sede: NOTO Volume 321 n: 1584 del 18/04/1984 (n. 3571.1/1984)		

Visura storica per immobile

Situazione degli atti informatizzati dall'impianto meccanografico al 08/04/2020

Situazione degli intestati dal 21/03/1985

N.	DATI ANAGRAFICI	CODICE FISCALE	DIRITTI E ONERI REALI
1	[redacted]	[redacted]	PROP DI 405/6000 E USUF DI 5259/6000 fino al 29/03/1984
2	[redacted]	[redacted]	(1) Proprieta` per 1903/6000 fino al 29/03/1984
3	[redacted]	[redacted]	(1) Proprieta` per 1846/6000 fino al 29/03/1984
4	[redacted]	[redacted]	(1) Proprieta` per 1846/6000 fino al 29/03/1984
DATI DERIVANTI DA	in atti dal 21/03/1985		

Situazione degli intestati dall'impianto meccanografico

N.	DATI ANAGRAFICI	CODICE FISCALE	DIRITTI E ONERI REALI
1	[redacted]	[redacted]	(1) Proprieta` per 112/2000 fino al 21/03/1985
2	[redacted]	[redacted]	(8) Usufrutto per 1753/2000 fino al 21/03/1985
3	[redacted]	[redacted]	(1) Proprieta` per 135/2000 fino al 21/03/1985
4	[redacted]	[redacted]	NUDO PROPRIETARIO PER 597/2000 fino al 21/03/1985
5	[redacted]	[redacted]	NUDO PROPRIETARIO PER 578/2000 fino al 21/03/1985
6	[redacted]	[redacted]	NUDA PROPRIETARIA PER 578/2000 fino al 21/03/1985
DATI DERIVANTI DA	Impianto meccanografico del 03/01/1977		

Unità immobiliari n. 1 Tributi erariali: Euro 0,90

Visura telematica

* Codice Fiscale Validato in Anagrafe Tributaria

Direzione Provinciale di Siracusa
Ufficio Provinciale - Territorio
Servizi Catastali

Data: 08/04/2020 - Ora: 19.58.47 Segue

Visura n.: T159334 Pag: 1

Visura storica per immobile

Situazione degli atti informatizzati dall'impianto meccanografico al 08/04/2020

Dati della richiesta	**Comune di PACHINO (Codice: G211)**
	Provincia di SIRACUSA
Catasto Terreni	**Foglio: 5 Particella: 1629**

Area di enti urbani e promiscui dal 22/05/2007

N.	DATI IDENTIFICATIVI			DATI CLASSAMENTO						DATI DERIVANTI DA
	Foglio	Particella	Sub	Porz	Qualità Classe	Superficie(m²) ha are ca	Deduz	Reddito Dominicale	Reddito Agrario	
1	**5**	**1629**		**-**	**ENTE URBANO**	**10 30**				**Tipo mappale del 22/05/2007 protocollo n. SR0143742 in atti dal 22/05/2007 (n. 143742.1/2007)**
Notifica					**Partita**	1				

Nella variazione sono stati soppressi i seguenti immobili:

- foglio 5 particella 916

Mappali Fabbricati Correlati
Codice Comune G211 - Sezione - SezUrb - Foglio 5 - Particella 1629

L'intestazione alla data della richiesta deriva dai seguenti atti:

Situazione dell'immobile che ha originato il precedente dal 19/12/1991

N.	DATI IDENTIFICATIVI			DATI CLASSAMENTO						DATI DERIVANTI DA
	Foglio	Particella	Sub	Porz	Qualità Classe	Superficie(m²) ha are ca	Deduz	Reddito Dominicale	Reddito Agrario	
1	**5**	**916**		**-**	**SEMINATIVO 3**	**10 30**		**Euro 3,46 L. 6.695**	**Euro 1,06 L. 2.060**	**FRAZIONAMENTO in atti dal 19/12/1991 (n. 18.1/1979)**
Notifica					**Partita**	17478				

Sono stati inoltre variati i seguenti immobili:

- foglio 5 particella 804 - foglio 5 particella 914 - foglio 5 particella 915 - foglio 5 particella 917 - foglio 5 particella 918 - foglio 5 particella 919

L'intestazione alla data della richiesta deriva dai seguenti atti:

Visura storica per immobile

Situazione degli atti informatizzati dall'impianto meccanografico al 08/04/2020

Situazione degli intestati dal 18/02/1991

N.	DATI ANAGRAFICI	CODICE FISCALE	DIRITTI E ONERI REALI
1	[redacted]	[redacted]	(1) Proprieta` per 1/2 in regime di comunione dei beni fino al 22/05/2007
2			(1) Proprieta` per 1/2 in regime di comunione dei beni fino al 22/05/2007
DATI DERIVANTI DA	ISTRUMENTO (ATTO PUBBLICO) del 21/12/1995 Voltura in atti dal 22/01/1997 Repertorio n.: 32924 Rogante: NOT. G. ALI` Sede: AVOLA Registrazione: (n. 490.1/1996)		

Situazione degli intestati dal 19/12/1991

N.	DATI ANAGRAFICI	CODICE FISCALE	DIRITTI E ONERI REALI
1	[redacted]	[redacted]	(1) Proprieta` per 1/2 fino al 21/12/1995
2			(1) Proprieta` per 1/2 fino al 21/12/1995
DATI DERIVANTI DA	ISTRUMENTO (ATTO PUBBLICO) del 18/02/1991 Voltura in atti dal 22/12/1992 Repertorio n.: 23855 Rogante: ALI` GIOVANNI Sede: PACHINO Registrazione: (n. 1643.1/1991)		

Situazione degli intestati dal 22/09/1986

N.	DATI ANAGRAFICI	CODICE FISCALE	DIRITTI E ONERI REALI
1	[redacted]	[redacted]	PROP DI 405/6000 E USUF DI 5259/6000 fino al 18/02/1991
2			(1) Proprieta` per 1903/6000 fino al 18/02/1991
3			(1) Proprieta` per 1846/6000 fino al 18/02/1991
4			(1) Proprieta` per 1846/6000 fino al 18/02/1991
DATI DERIVANTI DA	Frazionamento in atti dal 19/12/1991		

Situazione dell'immobile che ha originato il precedente dal 22/09/1986

N.	DATI IDENTIFICATIVI			DATI CLASSAMENTO						DATI DERIVANTI DA
	Foglio	Particella	Sub	Porz	Qualità Classe	Superficie(m²) ha are ca	Deduz	Reddito Dominicale	Reddito Agrario	
1	**5**	**804**		**-**	**SEMINATIVO 3**	**1 09 69**		**L. 71.299**	**L. 21.938**	**FRAZIONAMENTO in atti dal 22/09/1986 (n. 7077**
Notifica					**Partita**	17478				

Sono stati inoltre variati i seguenti immobili:

- foglio 5 particella 145 - foglio 5 particella 802 - foglio 5 particella 803 - foglio 5 particella 805 - foglio 5 particella 806 - foglio 5 particella 807 - foglio 5 particella 808 - foglio 5 particella 809 - foglio 5 particella 810 - foglio 5 particella 811 - foglio 5 particella 812 - foglio 5 particella 813 - foglio 5 particella 814 - foglio 5 particella 815 - foglio 5 particella 816 - foglio 5 particella 817 - foglio 5 particella 818 - foglio 5 particella 819 - foglio 5 particella 820 - foglio 5 particella 821 - foglio 5 particella 822 - foglio 5 particella 823 - foglio 5 particella 824

L'intestazione alla data della richiesta deriva dai seguenti atti:

Visura storica per immobile

Situazione degli atti informatizzati dall'impianto meccanografico al 08/04/2020

Situazione degli intestati dal 29/03/1984

N.	DATI ANAGRAFICI	CODICE FISCALE	DIRITTI E ONERI REALI
1	[redacted]	[redacted]	PROP DI 405/6000 E USUF DI 5259/6000 fino al 10/10/2003
2			(1) Proprieta` per 1903/6000 fino al 10/10/2003
3			(1) Proprieta` per 1846/6000 fino al 10/10/2003
4			(1) Proprieta` per 1846/6000 fino al 10/10/2003
DATI DERIVANTI DA	Frazionamento in atti dal 22/09/1986		

Situazione dell'immobile che ha originato il precedente dal 22/09/1986

N.	DATI IDENTIFICATIVI			DATI CLASSAMENTO							DATI DERIVANTI DA
	Foglio	Particella	Sub	Porz	Qualità Classe	Superficie(m²) ha are ca	Deduz	Reddito Dominicale	Reddito Agrario		
1	**5**	**145**		**-**	**SEMINATIVO 3**	**2 60 77**		**L. 169.501**	**L. 52.154**		**FRAZIONAMENTO in atti dal 22/09/1986 (n. 1477**
Notifica					**Partita**	17478					

Sono stati inoltre variati i seguenti immobili:

- foglio 5 particella 717 - foglio 5 particella 718 - foglio 5 particella 719 - foglio 5 particella 720 - foglio 5 particella 721 - foglio 5 particella 722 - foglio 5 particella 723 - foglio 5 particella 724 - foglio 5 particella 725 - foglio 5 particella 726 - foglio 5 particella 727 - foglio 5 particella 728 - foglio 5 particella 729 - foglio 5 particella 730 - foglio 5 particella 731 - foglio 5 particella 732

Situazione dell'Immobile dall'impianto meccanografico

N.	DATI IDENTIFICATIVI			DATI CLASSAMENTO							DATI DERIVANTI DA
	Foglio	Particella	Sub	Porz	Qualità Classe	Superficie(m²) ha are ca	Deduz	Reddito Dominicale	Reddito Agrario		
1	**5**	**145**		**-**	**SEMINATIVO 3**	**3 62 72**		**L. 235.768**	**L. 72.544**		**Impianto meccanografico del 03/01/1977**
Notifica					**Partita**	14814					

L'intestazione alla data della richiesta deriva dai seguenti atti:

Situazione degli intestati dal 21/03/1985

N.	DATI ANAGRAFICI	CODICE FISCALE	DIRITTI E ONERI REALI
1	[redacted]		(1) Proprieta` per 1000/1000
DATI DERIVANTI DA	ISTRUMENTO (ATTO PUBBLICO) del 29/03/1984 Voltura in atti dal 05/03/1997 Repertorio n.: 11628 Rogante: GIOVANNI ALI Sede: PACHINO Registrazione: Sede: NOTO Volume 321 n: 1584 del 18/04/1984 (n. 3571.1/1984)		

Visura storica per immobile

Situazione degli atti informatizzati dall'impianto meccanografico al 08/04/2020

Situazione degli intestati dall'impianto meccanografico

N.	DATI ANAGRAFICI	CODICE FISCALE	DIRITTI E ONERI REALI
1	[redacted]	[redacted]	PROP DI 405/6000 E USUF DI 5259/6000 fino al 29/03/1984
2			(1) Proprieta` per 1903/6000 fino al 29/03/1984
3			(1) Proprieta` per 1846/6000 fino al 29/03/1984
4			(1) Proprieta` per 1846/6000 fino al 29/03/1984
DATI DERIVANTI DA	in atti dal 21/03/1985		

N.	DATI ANAGRAFICI	CODICE FISCALE	DIRITTI E ONERI REALI
1	[redacted]	[redacted]	(1) Proprieta` per 112/2000 fino al 21/03/1985
2			(8) Usufrutto per 1753/2000 fino al 21/03/1985
3			(1) Proprieta` per 135/2000 fino al 21/03/1985
4			NUDO PROPRIETARIO PER 597/2000 fino al 21/03/1985
5			NUDO PROPRIETARIO PER 578/2000 fino al 21/03/1985
6			NUDA PROPRIETARIA PER 578/2000 fino al 21/03/1985
DATI DERIVANTI DA	Impianto meccanografico del 03/01/1977		

Unità immobiliari n. 1 Tributi erariali: Euro 0,90

Visura telematica

* Codice Fiscale Validato in Anagrafe Tributaria

Agenzia del Territorio
CATASTO FABBRICATI
Ufficio Provinciale di
Siracusa

Dichiarazione protocollo n. SR0031195 del 11/02/2009
Planimetria di u.i.u. in Comune di **Pachino**
Via Catania civ. **5**

Identificativi Catastali:
Sezione:
Foglio: **5**
Particella: **1629**
Subalterno: **1**

Compilata da:
[redacted]
Iscritto all'albo: **Architetti**
Prov. **Siracusa** N. **65**

Scheda n. **1** Scala 1: **200**

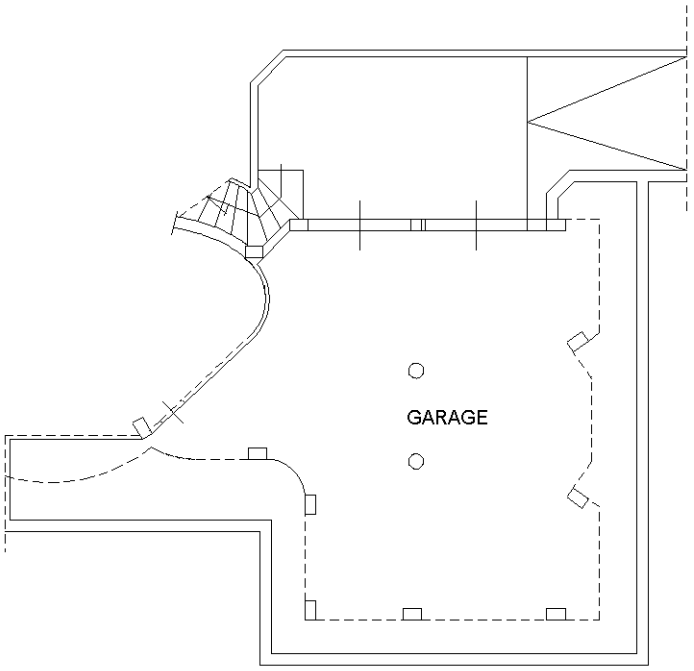

PIANTA S.1
H=2.80m.

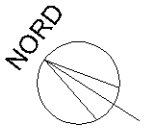

Ultima planimetria in atti

Catasto dei Fabbricati - Situazione al 14/12/2020 - Comune di PACHINO (G211) - < Foglio: 5 - Particella: 1629 - Subalterno: 1 >
VIA CATANIA n. 5 piano: S1;

Agenzia del Territorio
CATASTO FABBRICATI
Ufficio provinciale di
Siracusa

Dichiarazione protocollo n. SR0031195 del 11/02/2009

Planimetria di u.i.u. in Comune di Pachino

Via Catania civ. 5

Identificativi Catastali:
Sezione:
Foglio: 5
Particella: 1629
Subalterno: 2

[redacted]
Iscritto all'albo:
Architetti
Prov. Siracusa N.

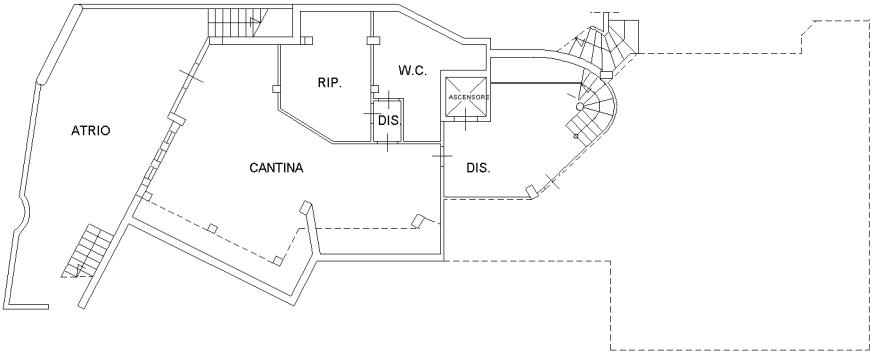

PIANTA P.S.1
H=2.80m.

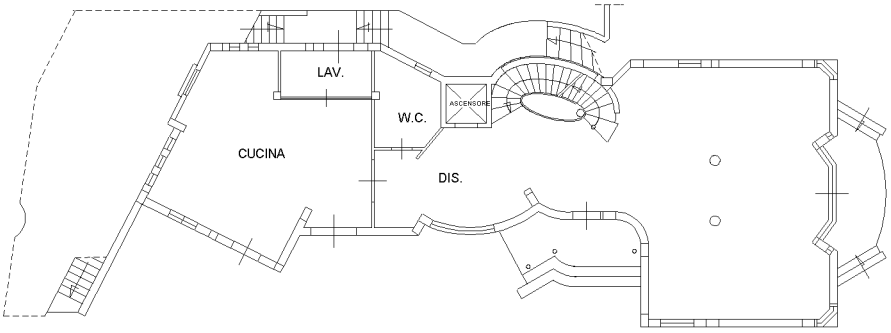

PIANTA PIANO TERRA
H=2.85m.

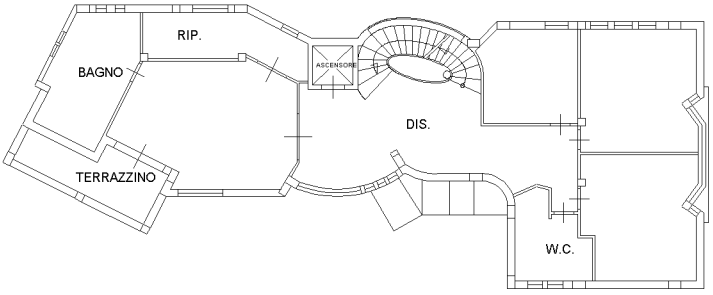

PIANTA PIANO PRIMO
H=2.80m.

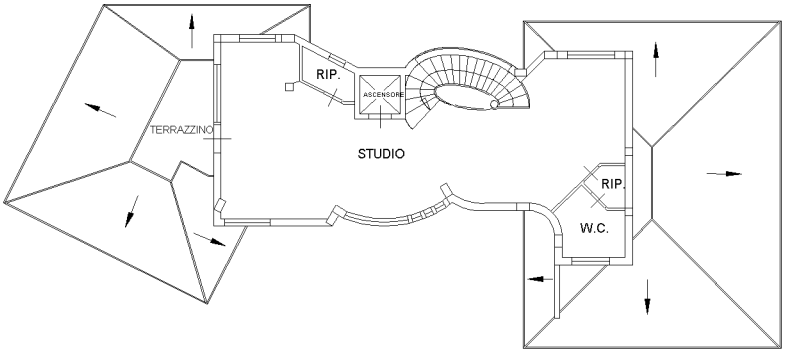

PIANTA PIANO SECONDO
Sunned=3.26m.

Scala 1: 200

Scheda n. 1

10 metri

Catasto dei Fabbricati - Situazione al 14/12/2020 - Comune di PACHINO (G211) - < Foglio: 5 - Particella: 1629 - Subalterno: 2 >
VIA CATANIA n. 5 piano: S1-T-1-2;

Direzione Provinciale di Siracusa
Ufficio Provinciale - Territorio
Servizi Catastali

Visura storica per immobile

Situazione degli atti informatizzati al 24/04/2025

Dati della richiesta	**Comune di PACHINO (Codice:G211)**
	Provincia di SIRACUSA
Catasto Terreni	**Foglio: 5 Particella: 802**

INTESTATO

1 [redacted]		(1) Proprieta' 1000/1000

Unità immobiliare dal 22/09/1986

N.	DATI IDENTIFICATIVI			DATI CLASSAMENTO						DATI DERIVANTI DA
	Foglio	Particella	Sub	Porz	Qualità Classe	Superficie(m²) ha are ca	Deduz	Reddito Dominicale	Reddito Agrario	
1	**5**	**802**		**-**	**SEMINATIVO 3**	**00 32**		**Euro 0,11 L. 208**	**Euro 0,03 L. 64**	FRAZIONAMENTO in atti dal 22/09/1986 (n. 7077)
Notifica					**Partita**	17478				

Sono stati inoltre variati i seguenti immobili:

Foglio:5 Particella:145 ; Foglio:5 Particella:803 ; Foglio:5 Particella:804 ; Foglio:5 Particella:805 ; Foglio:5 Particella:806 ; Foglio:5 Particella:807 ; Foglio:5 Particella:808 ; Foglio:5 Particella:809 ; Foglio:5 Particella:810 ; Foglio:5 Particella:811 ; Foglio:5 Particella:812 ; Foglio:5 Particella:813 ; Foglio:5 Particella:814 ; Foglio:5 Particella:815 ; Foglio:5 Particella:816 ; Foglio:5 Particella:817 ; Foglio:5 Particella:818 ; Foglio:5 Particella:819 ; Foglio:5 Particella:820 ; Foglio:5 Particella:821 ; Foglio:5 Particella:822 ; Foglio:5 Particella:823 ; Foglio:5 Particella:824 ;

L'intestazione alla data della richiesta deriva dai seguenti atti:

Situazione degli intestati dal 29/03/1984

N.	DATI ANAGRAFICI	CODICE FISCALE	DIRITTI E ONERI REALI
1	[redacted]		(1) Proprieta' 1000/1000
DATI DERIVANTI DA	Atto del 29/03/1984 Pubblico ufficiale GIOVANNI ALI Sede PACHINO (SR) Repertorio n. 11628 - UR Sede NOTO (SR) Registrazione Volume 321 n. 1584 registrato in data 18/04/1984 - Voltura n. 357184 in atti dal 22/09/1986		

Visura storica per immobile

Situazione degli atti informatizzati al 24/04/2025

Situazione degli intestati dal 22/09/1986

N.	DATI ANAGRAFICI	CODICE FISCALE	DIRITTI E ONERI REALI
1	[redacted]	[redacted]	(1) Proprieta' 1846/6000 fino al 29/03/1984
2			(1) Proprieta' 1903/6000 fino al 29/03/1984
3			(1) Proprieta' 1846/6000 fino al 29/03/1984
4			(99) Da verificare prop di 405/6000 e usuf di 5259/6000 fino al 29/03/1984
DATI DERIVANTI DA	FRAZIONAMENTO in atti dal 22/09/1986 (n. 7077		

Situazione dell'unità immobiliare che ha originato il precedente dal 22/09/1986

N.	DATI IDENTIFICATIVI			DATI CLASSAMENTO						DATI DERIVANTI DA
	Foglio	Particella	Sub	Porz	Qualità Classe	Superficie(m²) ha are ca	Deduz	Reddito Dominicale	Reddito Agrario	
1	**5**	**145**		**-**	**SEMINATIVO 3**	**2 60 77**		**L. 169.501**	**L. 52.154**	FRAZIONAMENTO in atti dal 22/09/1986 (n. 1477)
Notifica					**Partita**	17478				

Sono stati inoltre variati i seguenti immobili:

Foglio:5 Particella:717 ; Foglio:5 Particella:718 ; Foglio:5 Particella:719 ; Foglio:5 Particella:720 ; Foglio:5 Particella:721 ; Foglio:5 Particella:722 ; Foglio:5 Particella:723 ; Foglio:5 Particella:724 ; Foglio:5 Particella:725 ;

Foglio:5 Particella:726 ; Foglio:5 Particella:727 ; Foglio:5 Particella:728 ; Foglio:5 Particella:729 ; Foglio:5 Particella:730 ; Foglio:5 Particella:731 ; Foglio:5 Particella:732 ;

Situazione dell'unità immobiliare dall'impianto meccanografico

N.	DATI IDENTIFICATIVI			DATI CLASSAMENTO						DATI DERIVANTI DA
	Foglio	Particella	Sub	Porz	Qualità Classe	Superficie(m²) ha are ca	Deduz	Reddito Dominicale	Reddito Agrario	
1	**5**	**145**		**-**	**SEMINATIVO 3**	**3 62 72**		**L. 235.768**	**L. 72.544**	Impianto meccanografico del 03/01/1977
Notifica					**Partita**	14814				

L'intestazione alla data della richiesta deriva dai seguenti atti:

Direzione Provinciale di Siracusa
Ufficio Provinciale - Territorio
Servizi Catastali

Visura storica per immobile

Situazione degli atti informatizzati al 24/04/2025

Situazione degli intestati dal 29/03/1984

N.	DATI ANAGRAFICI	CODICE FISCALE	DIRITTI E ONERI REALI
1	[redacted]		(1) Proprieta' 1000/1000
DATI DERIVANTI DA	Atto del 29/03/1984 Pubblico ufficiale GIOVANNI ALI Sede PACHINO (SR) Repertorio n. 11628 Sede NOTO (SR) Registrazione Volume 321 n. 1584 registrato in data 18/04/1984 - n. 3571.1/1984 in atti dal 05/03/1997		

Situazione degli intestati dal 21/03/1985

N.	DATI ANAGRAFICI	CODICE FISCALE	DIRITTI E ONERI REALI
1	[redacted]	[redacted]	(99) Da verificare prop di 405/6000 e usuf di 5259/6000 fino al 29/03/1984
2	[redacted]	[redacted]	(1) Proprieta' 1903/6000 fino al 29/03/1984
3	[redacted]	[redacted]	(1) Proprieta' 1846/6000 fino al 29/03/1984
4	[redacted]	[redacted]	(1) Proprieta' 1846/6000 fino al 29/03/1984
DATI DERIVANTI DA	VOLTURA D'UFFICIO del - Voltura n. 24784 in atti dal 21/03/1985		

Situazione degli intestati dall'impianto meccanografico

N.	DATI ANAGRAFICI	CODICE FISCALE	DIRITTI E ONERI REALI
1	[redacted]	[redacted]	(1) Proprieta' 112/2000 fino al 21/03/1985
2	[redacted]	[redacted]	(99) Da verificare nudo proprietario per 578/2000 fino al 21/03/1985
3	[redacted]	[redacted]	(99) Da verificare nuda proprietaria per 578/2000 fino al 21/03/1985
4	[redacted]	[redacted]	(99) Da verificare nudo proprietario per 597/2000 fino al 21/03/1985
5	[redacted]	[redacted]	(1) Proprieta' 135/2000 fino al 21/03/1985
6	[redacted]	[redacted]	(8) Usufrutto 1753/2000 fino al 21/03/1985
DATI DERIVANTI DA	Impianto meccanografico del 03/01/1977		

Visura telematica

* Codice Fiscale Validato in Anagrafe Tributaria.

Direzione Provinciale di Siracusa
Ufficio Provinciale - Territorio
Servizi Catastali

Visura storica per immobile

Situazione degli atti informatizzati al 24/04/2025

Dati della richiesta	**Comune di PACHINO (Codice:G211)**
	Provincia di SIRACUSA
Catasto Terreni	**Foglio: 5 Particella: 840**

Area di enti urbani e promiscui dal 10/11/2003

N.	DATI IDENTIFICATIVI			DATI CLASSAMENTO						DATI DERIVANTI DA
	Foglio	Particella	Sub	Porz	Qualità Classe	Superficie(m²) ha are ca	Deduz	Reddito Dominicale	Reddito Agrario	
1	**5**	**840**		**-**	**ENTE URBANO**	**11 58**				VARIAZIONE D'UFFICIO del 22/04/1988 Pratica n. SR0139957 in atti dal 10/11/2003 T.M.85-1988 T.41-1988 (n. 85.1/1988)
Notifica					**Partita**	1				
Annotazioni				di immobile: COMPRENDE LA P.LLA 919						

Mappali Fabbricati Correlati
Codice Comune G211 - Foglio 5 - Particella 840/

Situazione dell'unità immobiliare dal 10/11/2003

N.	DATI IDENTIFICATIVI			DATI CLASSAMENTO						DATI DERIVANTI DA
	Foglio	Particella	Sub	Porz	Qualità Classe	Superficie(m²) ha are ca	Deduz	Reddito Dominicale	Reddito Agrario	
1	**5**	**840**		**-**	**VIGNETO 3**	**11 58**		**Euro 10,47**	**Euro 4,19**	VARIAZIONE D'UFFICIO del 22/04/1988 Pratica n. SR0139955 in atti dal 10/11/2003 T.M.84-1988 T.41-1988 (n. 41.1/1988)
Notifica					**Partita**					
Annotazioni				di immobile: COMPRENDE LA P.LLA 919						

Visura storica per immobile

Situazione degli atti informatizzati al 24/04/2025

Situazione dell'unità immobiliare dal 07/12/1993

N.	DATI IDENTIFICATIVI			DATI CLASSAMENTO						DATI DERIVANTI DA
	Foglio	Particella	Sub	Porz	Qualità Classe	Superficie(m²) ha are ca	Deduz	Reddito Dominicale	Reddito Agrario	
1	**5**	**840**		**-**	**VIGNETO 3**	**02 28**		**Euro 2,06 L. 3.990**	**Euro 0,82 L. 1.596**	FRAZIONAMENTO in atti dal 07/12/1993 (n. 70.3/1977)
Notifica					**Partita**	17478				

Sono stati inoltre variati i seguenti immobili:

Foglio:5 Particella:624 ; Foglio:5 Particella:825 ; Foglio:5 Particella:826 ; Foglio:5 Particella:827 ; Foglio:5 Particella:828 ; Foglio:5 Particella:829 ; Foglio:5 Particella:830 ; Foglio:5 Particella:831 ; Foglio:5 Particella:832 ; Foglio:5 Particella:833 ; Foglio:5 Particella:834 ; Foglio:5 Particella:835 ; Foglio:5 Particella:836 ; Foglio:5 Particella:837 ; Foglio:5 Particella:838 ; Foglio:5 Particella:839 ; Foglio:5 Particella:841 ;

L'intestazione alla data della richiesta deriva dai seguenti atti:

Situazione degli intestati dal 07/12/1993

N.	DATI ANAGRAFICI	CODICE FISCALE	DIRITTI E ONERI REALI
1	[redacted]	[redacted]	(1) Proprieta' 1903/6000 fino al 22/04/1988
2			(1) Proprieta' 1846/6000 fino al 22/04/1988
3			(1) Proprieta' 1846/6000 fino al 22/04/1988
4			(99) Da verificare prop di 405/6000 e usuf di 5259/6000 fino al 22/04/1988
DATI DERIVANTI DA	FRAZIONAMENTO in atti dal 07/12/1993 (n. 70.3/1977)		

Situazione dell'unità immobiliare che ha originato il precedente dall'impianto meccanografico

N.	DATI IDENTIFICATIVI			DATI CLASSAMENTO						DATI DERIVANTI DA
	Foglio	Particella	Sub	Porz	Qualità Classe	Superficie(m²) ha are ca	Deduz	Reddito Dominicale	Reddito Agrario	
1	**5**	**624**		**-**	**VIGNETO 3**	**1 51 70**		**L. 265.475**	**L. 106.190**	Impianto meccanografico del 03/01/1977
Notifica					**Partita**	14814				

Direzione Provinciale di Siracusa
Ufficio Provinciale - Territorio
Servizi Catastali

Visura storica per immobile

Situazione degli atti informatizzati al 24/04/2025

L'intestazione alla data della richiesta deriva dai seguenti atti:

Situazione degli intestati dal 29/03/1984

N.	DATI ANAGRAFICI	CODICE FISCALE	DIRITTI E ONERI REALI
1	[redacted]		(1) Proprieta' 1000/1000
DATI DERIVANTI DA	Atto del 29/03/1984 Pubblico ufficiale GIOVANNI ALI Sede PACHINO (SR) Repertorio n. 11628 Sede NOTO (SR) Registrazione Volume 321 n. 1584 registrato in data 18/04/1984 - n. 3571.1/1984 in atti dal 05/03/1997		

Situazione degli intestati dal 20/05/1977

N.	DATI ANAGRAFICI	CODICE FISCALE	DIRITTI E ONERI REALI
1	[redacted]	[redacted]	(99) Da verificare proprietario per 1/2 fino al 29/03/1984
2			(99) Da verificare proprietario per 1/2 fino al 29/03/1984
DATI DERIVANTI DA	Atto del 20/05/1977 Pubblico ufficiale ATTILIO DUGO Sede AVOLA (SR) Repertorio n. 69932 Sede NOTO (SR) Registrazione Volume 295 n. 1610 registrato in data 07/06/1977 - n. 4057.1/1977 in atti dal 08/01/1997		

Situazione degli intestati dal 21/03/1985

N.	DATI ANAGRAFICI	CODICE FISCALE	DIRITTI E ONERI REALI
1	[redacted]	[redacted]	(99) Da verificare prop di 405/6000 e usuf di 5259/6000 fino al 20/05/1977
2			(1) Proprieta' 1846/6000 fino al 20/05/1977
3			(1) Proprieta' 1846/6000 fino al 20/05/1977
4			(1) Proprieta' 1903/6000 fino al 20/05/1977
DATI DERIVANTI DA	VOLTURA D'UFFICIO del - Voltura n. 24784 in atti dal 21/03/1985		

Situazione degli intestati dall'impianto meccanografico

N.	DATI ANAGRAFICI	CODICE FISCALE	DIRITTI E ONERI REALI
1	[redacted]	TFRPQL06A66G211W*	(8) Usufrutto 1753/2000 fino al 21/03/1985
2		TFRPQL06A66G211W*	(1) Proprieta' 135/2000 fino al 21/03/1985
3		TRRNCM42P20H501C*	(99) Da verificare nudo proprietario per 597/2000 fino al 21/03/1985
4		TRRMTR32E48G211F*	(99) Da verificare nuda proprietaria per 578/2000 fino al 21/03/1985
5		TRRGPP36D01H501Z*	(99) Da verificare nudo proprietario per 578/2000 fino al 21/03/1985
6		SLTCRD29L28C351Z*	(1) Proprieta' 112/2000 fino al 21/03/1985

Visura storica per immobile

Situazione degli atti informatizzati al 24/04/2025

DATI DERIVANTI DA	Impianto meccanografico del 03/01/1977

Visura telematica

* Codice Fiscale Validato in Anagrafe Tributaria.

Direzione Provinciale di Siracusa
Ufficio Provinciale - Territorio
Servizi Catastali

Visura storica per immobile

Situazione degli atti informatizzati al 24/04/2025

Dati della richiesta	**Comune di PACHINO (Codice:G211)**
	Provincia di SIRACUSA
Catasto Terreni	**Foglio: 5 Particella: 914**

Area di enti urbani e promiscui dal 08/07/2009

N.	DATI IDENTIFICATIVI			DATI CLASSAMENTO						DATI DERIVANTI DA
	Foglio	Particella	Sub	Porz	Qualità Classe	Superficie(m²) ha are ca	Deduz	Reddito Dominicale	Reddito Agrario	
1	**5**	**914**		**-**	**ENTE URBANO**	**20 70**				Tipo Mappale del 08/07/2009 Pratica n. SR0024907 in atti dal 08/07/2009 (n. 24907.1/2009)
Notifica					**Partita**	1				

Mappali Fabbricati Correlati
Codice Comune G211 - Foglio 5 - Particella 914/

Situazione dell'unità immobiliare dal 08/07/2009

N.	DATI IDENTIFICATIVI			DATI CLASSAMENTO						DATI DERIVANTI DA
	Foglio	Particella	Sub	Porz	Qualità Classe	Superficie(m²) ha are ca	Deduz	Reddito Dominicale	Reddito Agrario	
1	**5**	**914**		**-**	**SEMINATIVO 3**	**20 70**		**Euro 6,95**	**Euro 2,14**	Variazione del 08/07/2009 Pratica n. SR0024907 in atti dal 08/07/2009 (n. 24907.1/2009)
Notifica					**Partita**					
Annotazioni				di stadio: COMPRENDE LE PARTICELLE:915,966,967,968						

Nella variazione sono stati soppressi i seguenti immobili:

Foglio:5 Particella:915 ; Foglio:5 Particella:966 ; Foglio:5 Particella:967 ; Foglio:5 Particella:968 ;

Direzione Provinciale di Siracusa
Ufficio Provinciale - Territorio
Servizi Catastali

Visura storica per immobile

Situazione degli atti informatizzati al 24/04/2025

Situazione dell'unità immobiliare dal 07/02/1989

N.	DATI IDENTIFICATIVI			DATI CLASSAMENTO						DATI DERIVANTI DA
	Foglio	Particella	Sub	Porz	Qualità Classe	Superficie(m²) ha are ca	Deduz	Reddito Dominicale	Reddito Agrario	
1	**5**	**914**		**-**	**SEMINATIVO 3**	**05 14**		**Euro 1,73 L. 3.341**	**Euro 0,53 L. 1.028**	FRAZIONAMENTO del 07/02/1989 in atti dal 08/01/1997 (n. 26.2/1985)
Notifica					**Partita**	25167				

Sono stati inoltre variati i seguenti immobili:

Foglio:5 Particella:968 ;

Situazione dell'unità immobiliare dal 19/12/1991

N.	DATI IDENTIFICATIVI			DATI CLASSAMENTO						DATI DERIVANTI DA
	Foglio	Particella	Sub	Porz	Qualità Classe	Superficie(m²) ha are ca	Deduz	Reddito Dominicale	Reddito Agrario	
1	**5**	**914**		**-**	**SEMINATIVO 3**	**10 50**		**L. 6.825**	**L. 2.100**	FRAZIONAMENTO in atti dal 19/12/1991 (n. 18.1/1979)
Notifica					**Partita**	17478				

Sono stati inoltre variati i seguenti immobili:

Foglio:5 Particella:804 ; Foglio:5 Particella:915 ; Foglio:5 Particella:916 ; Foglio:5 Particella:917 ; Foglio:5 Particella:918 ; Foglio:5 Particella:919 ;

L'intestazione alla data della richiesta deriva dai seguenti atti:

Situazione degli intestati dal 15/01/2008

N.	DATI ANAGRAFICI	CODICE FISCALE	DIRITTI E ONERI REALI
1	[redacted]	[redacted]	(1) Proprieta' 1/1 fino al 08/07/2009
DATI DERIVANTI DA	Atto amministrativo DECRETO (DISPOSIZIONI DELLE AUTORITA') del 15/01/2008 Pubblico ufficiale TRIBUNALE Sede SIRACUSA (SR) Repertorio n. 109 - DECRETO DI TRASFERIMENTO IMMOBILI Trascrizione n. 1421.1/2008 Reparto PI di SIRACUSA in atti dal 30/01/2008		

Situazione degli intestati dal 07/02/1989

N.	DATI ANAGRAFICI	CODICE FISCALE	DIRITTI E ONERI REALI
1	[redacted]	[redacted]	(1) Proprieta' 1000/1000 fino al 15/01/2008

Direzione Provinciale di Siracusa
Ufficio Provinciale - Territorio
Servizi Catastali

Visura storica per immobile

Situazione degli atti informatizzati al 24/04/2025

DATI DERIVANTI DA	Atto del 07/02/1989 Pubblico ufficiale MORELLO F Sede ROSOLINI (SR) Repertorio n. 1172 Sede NOTO (SR) Registrazione n. 1462 registrato in data 25/05/1989 - n. 4875.1/1989 in atti dal 08/01/1997

Situazione degli intestati dal 19/12/1991

N.	DATI ANAGRAFICI	CODICE FISCALE	DIRITTI E ONERI REALI
1	[redacted]	[redacted]	(1) Proprieta' 1846/6000 fino al 07/02/1989
2	[redacted]		(1) Proprieta' 1846/6000 fino al 07/02/1989
3	[redacted]		(1) Proprieta' 1903/6000 fino al 07/02/1989
4			(99) Da verificare prop di 405/6000 e usuf di 5259/6000 fino al 07/02/1989
DATI DERIVANTI DA	FRAZIONAMENTO in atti dal 19/12/1991 (n. 18.1/1979)		

Situazione dell'unità immobiliare che ha originato il precedente dal 22/09/1986

N.	DATI IDENTIFICATIVI			DATI CLASSAMENTO						DATI DERIVANTI DA
	Foglio	Particella	Sub	Porz	Qualità Classe	Superficie(m²) ha are ca	Deduz	Reddito Dominicale	Reddito Agrario	
1	**5**	**804**		**-**	**SEMINATIVO 3**	**1 09 69**		**L. 71.299**	**L. 21.938**	FRAZIONAMENTO in atti dal 22/09/1986 (n. 7077)
Notifica					**Partita**	17478				

Sono stati inoltre variati i seguenti immobili:

Foglio:5 Particella:145 ; Foglio:5 Particella:802 ; Foglio:5 Particella:803 ; Foglio:5 Particella:805 ; Foglio:5 Particella:806 ; Foglio:5 Particella:807 ; Foglio:5 Particella:808 ; Foglio:5 Particella:809 ; Foglio:5 Particella:810 ; Foglio:5 Particella:811 ; Foglio:5 Particella:812 ; Foglio:5 Particella:813 ; Foglio:5 Particella:814 ; Foglio:5 Particella:815 ; Foglio:5 Particella:816 ; Foglio:5 Particella:817 ; Foglio:5 Particella:818 ; Foglio:5 Particella:819 ; Foglio:5 Particella:820 ; Foglio:5 Particella:821 ; Foglio:5 Particella:822 ; Foglio:5 Particella:823 ; Foglio:5 Particella:824 ;

L'intestazione alla data della richiesta deriva dai seguenti atti:

Situazione degli intestati dal 22/09/1986

N.	DATI ANAGRAFICI	CODICE FISCALE	DIRITTI E ONERI REALI
1	[redacted]	[redacted]	(99) Da verificare prop di 405/6000 e usuf di 5259/6000 fino al 10/10/2003
2			(1) Proprieta' 1903/6000 fino al 10/10/2003
3			(1) Proprieta' 1846/6000 fino al 10/10/2003
4			(1) Proprieta' 1846/6000 fino al 10/10/2003

Visura storica per immobile

Situazione degli atti informatizzati al 24/04/2025

DATI DERIVANTI DA	FRAZIONAMENTO in atti dal 22/09/1986 (n. 7077

Situazione dell'unità immobiliare che ha originato il precedente dal 22/09/1986

N.	DATI IDENTIFICATIVI			DATI CLASSAMENTO						DATI DERIVANTI DA
	Foglio	Particella	Sub	Porz	Qualità Classe	Superficie(m²) ha are ca	Deduz	Reddito Dominicale	Reddito Agrario	
1	**5**	**145**		**-**	**SEMINATIVO 3**	**2 60 77**		**L. 169.501**	**L. 52.154**	FRAZIONAMENTO in atti dal 22/09/1986 (n. 1477)
Notifica					**Partita**	17478				

Sono stati inoltre variati i seguenti immobili:

Foglio:5 Particella:717 ; Foglio:5 Particella:718 ; Foglio:5 Particella:719 ; Foglio:5 Particella:720 ; Foglio:5 Particella:721 ; Foglio:5 Particella:722 ; Foglio:5 Particella:723 ; Foglio:5 Particella:724 ; Foglio:5 Particella:725 ;

Foglio:5 Particella:726 ; Foglio:5 Particella:727 ; Foglio:5 Particella:728 ; Foglio:5 Particella:729 ; Foglio:5 Particella:730 ; Foglio:5 Particella:731 ; Foglio:5 Particella:732 ;

Situazione dell'unità immobiliare dall'impianto meccanografico

N.	DATI IDENTIFICATIVI			DATI CLASSAMENTO						DATI DERIVANTI DA
	Foglio	Particella	Sub	Porz	Qualità Classe	Superficie(m²) ha are ca	Deduz	Reddito Dominicale	Reddito Agrario	
1	**5**	**145**		**-**	**SEMINATIVO 3**	**3 62 72**		**L. 235.768**	**L. 72.544**	Impianto meccanografico del 03/01/1977
Notifica					**Partita**	14814				

L'intestazione alla data della richiesta deriva dai seguenti atti:

Situazione degli intestati dal 29/03/1984

N.	DATI ANAGRAFICI	CODICE FISCALE	DIRITTI E ONERI REALI
1	[redacted]		(1) Proprieta' 1000/1000
DATI DERIVANTI DA	Atto del 29/03/1984 Pubblico ufficiale GIOVANNI ALI Sede PACHINO (SR) Repertorio n. 11628 Sede NOTO (SR) Registrazione Volume 321 n. 1584 registrato in data 18/04/1984 - n. 3571.1/1984 in atti dal 05/03/1997		

Visura storica per immobile

Situazione degli atti informatizzati al 24/04/2025

Situazione degli intestati dal 21/03/1985

N.	DATI ANAGRAFICI	CODICE FISCALE	DIRITTI E ONERI REALI
1	[redacted]	[redacted]	(99) Da verificare prop di 405/6000 e usuf di 5259/6000 fino al 29/03/1984
2	[redacted]	[redacted]	(1) Proprieta' 1903/6000 fino al 29/03/1984
3	[redacted]	[redacted]	(1) Proprieta' 1846/6000 fino al 29/03/1984
4	[redacted]	[redacted]	(1) Proprieta' 1846/6000 fino al 29/03/1984
DATI DERIVANTI DA	VOLTURA D'UFFICIO del - Voltura n. 24784 in atti dal 21/03/1985		

Situazione degli intestati dall'impianto meccanografico

N.	DATI ANAGRAFICI	CODICE FISCALE	DIRITTI E ONERI REALI
1	[redacted]	[redacted]	(1) Proprieta' 112/2000 fino al 21/03/1985
2	[redacted]	[redacted]	(99) Da verificare nudo proprietario per 578/2000 fino al 21/03/1985
3	[redacted]	[redacted]	(99) Da verificare nuda proprietaria per 578/2000 fino al 21/03/1985
4	[redacted]	[redacted]	(99) Da verificare nudo proprietario per 597/2000 fino al 21/03/1985
5	[redacted]	[redacted]	(1) Proprieta' 135/2000 fino al 21/03/1985
6	[redacted]	[redacted]	(8) Usufrutto 1753/2000 fino al 21/03/1985
DATI DERIVANTI DA	Impianto meccanografico del 03/01/1977		

Visura telematica

* Codice Fiscale Validato in Anagrafe Tributaria.

1427
1428
1429
1426
1385
1321
1322
1025
931
144
208
207
662
539
529
587
614
621
652
653
585
568
598
622
537
504
509
538
560
665
642
639
649
657
648
641
640
650
660
651
646
647
645
644
643
638
637
636
676
677
669
668
675
678
685
683
674
671
681
595
594
619
616
615
873
875
730
729
732
735
790
789
793
794
778
770
836
835
782
783
824
830
831
765
755
756
757
761
768
760
759
758
772
771
792
791
801
799
1134
1135
1136
1139
1140
1145
1146
1465
1466
1467
1468
1469
1459
1458
1451
1452
1453
1454
1455
1456
1457
1460
1461
1462
1463
1464
1470
1471
1472
1473
1474
1475
1476
1477
1478
1479
1480
1481
1482
1483
1484
1485
1486
1487
1488
1489
1490
1491
1492
1493
1494
1495
1496
1497
1498
1499
1500
1501
1502
1503
1504
1505
1506
1507
1508
1509

Direzione Provinciale di SIRACUSA
Ufficio provinciale - Territorio
Servizio di Pubblicità Immobiliare

Data 24/04/2025 Ora 18:26:47

Ispezione telematica

Ispezione n. T481698 del 24/04/2025

per dati anagrafici
Richiedente SGNMRK

Dati della richiesta

Cognome: [redacted]
Nome:
Data di Nascita:
Tipo di formalità: Tutte
Ulteriori restrizioni: Nessuna

Situazione aggiornamento

Periodo informatizzato dal	13/11/1990	al	24/04/2025
Periodo recuperato e validato dal	03/01/1977	al	12/11/1990

Elenco omonimi

1. [redacted]
   Luogo di nascita
   Data di nascita — Sesso - — Codice fiscale
2. [redacted]
   Luogo di nascita
   Data di nascita [redacted] — Sesso M — Codice fiscale
3. [redacted]
   Luogo di nascita
   Data di nascita [redacted] — Sesso - — Codice fiscale
4. [redacted]
   Luogo di nascita
   Data di nascita — Sesso - — Codice fiscale
5. [redacted]
   Luogo di nascita
   Data di nascita [redacted] — Sesso M — Codice fiscale
6. [redacted]
   Luogo di nascita
   Data di nascita [redacted] — Sesso - — Codice fiscale
7. [redacted]
   Luogo di nascita [redacted]
   Data di nascita [redacted] — Sesso M — Codice fiscale
8. [redacted]
   Luogo di nascita [redacted]
   Data di nascita [redacted] — Sesso F — Codice fiscale
9. [redacted]
   Luogo di nascita [redacted]
   Data di nascita [redacted] — Sesso M — Codice fiscale [redacted]

Ispezione telematica

Ispezione n. T481698 del 24/04/2025

per dati anagrafici
Richiedente SGNMRK

Elenco omonimi

10. [redacted]
    Luogo di nascita [redacted]
    Data di nascita [redacted] Sesso M Codice fiscale [redacted]
11. [redacted]
    Luogo di nascita [redacted]
    Data di nascita [redacted] Sesso F Codice fiscale [redacted]

* Codice fiscale validato in anagrafe tributaria

Volumi repertori

Per il soggetto\i richiesto\i non sono stati acquisiti volumi repertori

Elenco sintetico delle formalita

1. TRASCRIZIONE CONTRO del 08/01/1977 - Registro Particolare 321 Registro Generale 367
   ATTO TRA VIVI - COMPRAVENDITA
   SOGGETTO VENDITORE
   Nota disponibile in formato immagine

2. TRASCRIZIONE CONTRO del 08/01/1977 - Registro Particolare 322 Registro Generale 368
   ATTO TRA VIVI - COMPRAVENDITA
   SOGGETTO VENDITORE
   Nota disponibile in formato immagine

3. TRASCRIZIONE CONTRO del 08/01/1977 - Registro Particolare 323 Registro Generale 369
   ATTO TRA VIVI - COMPRAVENDITA
   SOGGETTO VENDITORE
   Nota disponibile in formato immagine

4. TRASCRIZIONE CONTRO del 08/01/1977 - Registro Particolare 324 Registro Generale 370
   ATTO TRA VIVI - COMPRAVENDITA
   SOGGETTO VENDITORE
   Nota disponibile in formato immagine

5. TRASCRIZIONE CONTRO del 08/01/1977 - Registro Particolare 325 Registro Generale 371
   ATTO TRA VIVI - COMPRAVENDITA
   SOGGETTO VENDITORE
   Nota disponibile in formato immagine

Ispezione telematica
per dati anagrafici
Richiedente SGNMRK

Ispezione n. T481698 del 24/04/2025

6. TRASCRIZIONE CONTRO del 08/01/1977 - Registro Particolare 327 Registro Generale 373
   ATTO TRA VIVI - COMPRAVENDITA
   SOGGETTO VENDITORE
   Nota disponibile in formato immagine

7. TRASCRIZIONE CONTRO del 08/01/1977 - Registro Particolare 326 Registro Generale 572
   ATTO TRA VIVI - COMPRAVENDITA
   SOGGETTO VENDITORE
   Nota disponibile in formato immagine

8. TRASCRIZIONE CONTRO del 13/01/1977 - Registro Particolare 590 Registro Generale 696
   ATTO TRA VIVI - COMPRAVENDITA
   SOGGETTO VENDITORE
   Nota disponibile in formato immagine

9. TRASCRIZIONE CONTRO del 20/01/1977 - Registro Particolare 1011 Registro Generale 1197
   ATTO TRA VIVI - COMPRAVENDITA
   SOGGETTO VENDITORE
   Nota disponibile in formato immagine

10. TRASCRIZIONE CONTRO del 17/02/1977 - Registro Particolare 2660 Registro Generale 3084
    ATTO TRA VIVI - COMPRAVENDITA
    SOGGETTO VENDITORE
    Nota disponibile in formato immagine

11. TRASCRIZIONE CONTRO del 17/02/1977 - Registro Particolare 2661 Registro Generale 3085
    ATTO TRA VIVI - COMPRAVENDITA
    SOGGETTO VENDITORE
    Nota disponibile in formato immagine

12. TRASCRIZIONE CONTRO del 17/02/1977 - Registro Particolare 2662 Registro Generale 3086
    ATTO TRA VIVI - COMPRAVENDITA
    SOGGETTO VENDITORE
    Nota disponibile in formato immagine

13. TRASCRIZIONE CONTRO del 24/03/1977 - Registro Particolare 4254 Registro Generale 4983
    ATTO TRA VIVI - COMPRAVENDITA
    SOGGETTO VENDITORE
    Nota disponibile in formato immagine

14. TRASCRIZIONE CONTRO del 24/03/1977 - Registro Particolare 4255 Registro Generale 4984

Ispezione telematica
per dati anagrafici
Richiedente SGNMRK

Ispezione n. T481698 del 24/04/2025

ATTO TRA VIVI - COMPRAVENDITA
SOGGETTO VENDITORE
Nota disponibile in formato immagine

15. TRASCRIZIONE CONTRO del 24/03/1977 - Registro Particolare 4256 Registro Generale 4985
ATTO TRA VIVI - COMPRAVENDITA
SOGGETTO VENDITORE
Nota disponibile in formato immagine

16. TRASCRIZIONE CONTRO del 24/03/1977 - Registro Particolare 4261 Registro Generale 4990
ATTO TRA VIVI - COMPRAVENDITA
SOGGETTO VENDITORE
Nota disponibile in formato immagine

17. TRASCRIZIONE CONTRO del 27/04/1977 - Registro Particolare 5691 Registro Generale 6669
ATTO TRA VIVI - COMPRAVENDITA
SOGGETTO VENDITORE
Nota disponibile in formato immagine

18. TRASCRIZIONE CONTRO del 27/04/1977 - Registro Particolare 5692 Registro Generale 6669
ATTO TRA VIVI - COMPRAVENDITA
SOGGETTO VENDITORE
Nota disponibile in formato immagine

19. TRASCRIZIONE CONTRO del 01/06/1977 - Registro Particolare 7296 Registro Generale 8607
ATTO TRA VIVI - COMPRAVENDITA
SOGGETTO VENDITORE
Nota disponibile in formato immagine

20. TRASCRIZIONE CONTRO del 01/06/1977 - Registro Particolare 7297 Registro Generale 8608
ATTO TRA VIVI - COMPRAVENDITA
SOGGETTO VENDITORE
Nota disponibile in formato immagine

21. TRASCRIZIONE CONTRO del 01/06/1977 - Registro Particolare 7298 Registro Generale 8609
ATTO TRA VIVI - COMPRAVENDITA
SOGGETTO VENDITORE
Nota disponibile in formato immagine

22. TRASCRIZIONE CONTRO del 01/06/1977 - Registro Particolare 7299 Registro Generale 8610
ATTO TRA VIVI - COMPRAVENDITA

Ispezione telematica
per dati anagrafici
Richiedente SGNMRK

Ispezione n. T481698 del 24/04/2025

SOGGETTO VENDITORE
Nota disponibile in formato immagine

23. TRASCRIZIONE CONTRO del 01/06/1977 - Registro Particolare 7300 Registro Generale 8611
ATTO TRA VIVI - COMPRAVENDITA
SOGGETTO VENDITORE
Nota disponibile in formato immagine

24. TRASCRIZIONE CONTRO del 27/06/1977 - Registro Particolare 8375 Registro Generale 9951
ATTO TRA VIVI - COMPRAVENDITA
SOGGETTO VENDITORE
Nota disponibile in formato immagine

25. TRASCRIZIONE CONTRO del 21/07/1977 - Registro Particolare 9568 Registro Generale 11404
ATTO TRA VIVI - COMPRAVENDITA
SOGGETTO VENDITORE
Nota disponibile in formato immagine

26. TRASCRIZIONE CONTRO del 21/07/1977 - Registro Particolare 9569 Registro Generale 11405
ATTO TRA VIVI - COMPRAVENDITA
SOGGETTO VENDITORE
Nota disponibile in formato immagine

27. TRASCRIZIONE CONTRO del 21/07/1977 - Registro Particolare 9570 Registro Generale 11406
ATTO TRA VIVI - COMPRAVENDITA
SOGGETTO VENDITORE
Nota disponibile in formato immagine

28. TRASCRIZIONE CONTRO del 21/07/1977 - Registro Particolare 9571 Registro Generale 11407
ATTO TRA VIVI - COMPRAVENDITA
SOGGETTO VENDITORE
Nota disponibile in formato immagine

29. TRASCRIZIONE CONTRO del 21/07/1977 - Registro Particolare 9572 Registro Generale 11408
ATTO TRA VIVI - COMPRAVENDITA
SOGGETTO VENDITORE
Nota disponibile in formato immagine

30. TRASCRIZIONE CONTRO del 21/07/1977 - Registro Particolare 9573 Registro Generale 11409
ATTO TRA VIVI - COMPRAVENDITA
SOGGETTO VENDITORE

Ispezione telematica
per dati anagrafici
Richiedente SGNMRK

Ispezione n. T481698 del 24/04/2025

Nota disponibile in formato immagine

31. TRASCRIZIONE CONTRO del 08/08/1977 - Registro Particolare 10358 Registro Generale 12339
ATTO TRA VIVI - COMPRAVENDITA
SOGGETTO VENDITORE
Nota disponibile in formato immagine

32. TRASCRIZIONE CONTRO del 27/08/1977 - Registro Particolare 11206 Registro Generale 13307
ATTO TRA VIVI - COMPRAVENDITA
SOGGETTO VENDITORE
Nota disponibile in formato immagine

33. TRASCRIZIONE CONTRO del 27/08/1977 - Registro Particolare 11209 Registro Generale 13310
ATTO TRA VIVI - COMPRAVENDITA
SOGGETTO VENDITORE
Nota disponibile in formato immagine

34. TRASCRIZIONE CONTRO del 19/10/1977 - Registro Particolare 13552 Registro Generale 16035
ATTO TRA VIVI - COMPRAVENDITA
SOGGETTO VENDITORE
Nota disponibile in formato immagine

35. TRASCRIZIONE CONTRO del 19/10/1977 - Registro Particolare 13553 Registro Generale 16036
ATTO TRA VIVI - COMPRAVENDITA
SOGGETTO VENDITORE
Nota disponibile in formato immagine

36. TRASCRIZIONE CONTRO del 19/10/1977 - Registro Particolare 13554 Registro Generale 16037
ATTO TRA VIVI - COMPRAVENDITA
SOGGETTO VENDITORE
Nota disponibile in formato immagine

37. TRASCRIZIONE CONTRO del 19/10/1977 - Registro Particolare 13555 Registro Generale 16038
ATTO TRA VIVI - COMPRAVENDITA
SOGGETTO VENDITORE
Nota disponibile in formato immagine

38. TRASCRIZIONE CONTRO del 21/10/1977 - Registro Particolare 13640 Registro Generale 16159
ATTO TRA VIVI - COMPRAVENDITA
SOGGETTO VENDITORE
Nota disponibile in formato immagine

Ispezione telematica
per dati anagrafici
Richiedente SGNMRK

Ispezione n. T481698 del 24/04/2025

39. TRASCRIZIONE CONTRO del 21/10/1977 - Registro Particolare 13641 Registro Generale 16160
ATTO TRA VIVI - COMPRAVENDITA
SOGGETTO VENDITORE
Nota disponibile in formato immagine

40. TRASCRIZIONE CONTRO del 21/10/1977 - Registro Particolare 13642 Registro Generale 16161
ATTO TRA VIVI - COMPRAVENDITA
SOGGETTO VENDITORE
Nota disponibile in formato immagine

41. TRASCRIZIONE CONTRO del 21/10/1977 - Registro Particolare 13643 Registro Generale 16162
ATTO TRA VIVI - COMPRAVENDITA
SOGGETTO VENDITORE
Nota disponibile in formato immagine

42. TRASCRIZIONE CONTRO del 21/10/1977 - Registro Particolare 13644 Registro Generale 16163
ATTO TRA VIVI - COMPRAVENDITA
SOGGETTO VENDITORE
Nota disponibile in formato immagine

43. TRASCRIZIONE CONTRO del 26/11/1977 - Registro Particolare 15257 Registro Generale 18030
Pubblico ufficiale ALI' GIOVANNI Repertorio 0 del 09/11/1977
ATTO TRA VIVI - COMPRAVENDITA
SOGGETTO VENDITORE
Nota disponibile in formato immagine

44. TRASCRIZIONE CONTRO del 26/11/1977 - Registro Particolare 15258 Registro Generale 18031
Pubblico ufficiale ALI' GIOVANNI Repertorio 0 del 09/11/1977
ATTO TRA VIVI - COMPRAVENDITA
SOGGETTO VENDITORE
Nota disponibile in formato immagine

45. TRASCRIZIONE CONTRO del 26/11/1977 - Registro Particolare 15259 Registro Generale 18032
Pubblico ufficiale ALI' GIOVANNI Repertorio 0 del 09/11/1977
ATTO TRA VIVI - COMPRAVENDITA
SOGGETTO VENDITORE
Nota disponibile in formato immagine

46. TRASCRIZIONE CONTRO del 26/11/1977 - Registro Particolare 15260 Registro Generale 18033
Pubblico ufficiale ALI' GIOVANNI Repertorio 0 del 09/11/1977

Ispezione telematica
per dati anagrafici
Richiedente SGNMRK

Ispezione n. T481698 del 24/04/2025

ATTO TRA VIVI - COMPRAVENDITA
SOGGETTO VENDITORE
Nota disponibile in formato immagine

47. TRASCRIZIONE CONTRO del 10/02/1978 - Registro Particolare 2648 Registro Generale 3043
ATTO TRA VIVI - COMPRAVENDITA
SOGGETTO VENDITORE
Nota disponibile in formato immagine

48. TRASCRIZIONE CONTRO del 10/02/1978 - Registro Particolare 2649 Registro Generale 3044
ATTO TRA VIVI - COMPRAVENDITA
SOGGETTO VENDITORE
Nota disponibile in formato immagine

49. TRASCRIZIONE CONTRO del 13/02/1978 - Registro Particolare 2751 Registro Generale 3156
ATTO TRA VIVI - COMPRAVENDITA
SOGGETTO VENDITORE
Nota disponibile in formato immagine

50. TRASCRIZIONE CONTRO del 13/02/1978 - Registro Particolare 2753 Registro Generale 3158
ATTO TRA VIVI - COMPRAVENDITA
SOGGETTO VENDITORE
Nota disponibile in formato immagine

51. TRASCRIZIONE CONTRO del 13/02/1978 - Registro Particolare 2755 Registro Generale 3160
ATTO TRA VIVI - COMPRAVENDITA
SOGGETTO VENDITORE
Nota disponibile in formato immagine

52. TRASCRIZIONE CONTRO del 13/02/1978 - Registro Particolare 2756 Registro Generale 3161
ATTO TRA VIVI - COMPRAVENDITA
SOGGETTO VENDITORE
Nota disponibile in formato immagine

53. TRASCRIZIONE CONTRO del 13/02/1978 - Registro Particolare 2757 Registro Generale 3162
ATTO TRA VIVI - COMPRAVENDITA
SOGGETTO VENDITORE
Nota disponibile in formato immagine

54. TRASCRIZIONE CONTRO del 13/02/1978 - Registro Particolare 2758 Registro Generale 3163
ATTO TRA VIVI - COMPRAVENDITA

Ispezione telematica
per dati anagrafici
Richiedente SGNMRK

Ispezione n. T481698 del 24/04/2025

SOGGETTO VENDITORE
Nota disponibile in formato immagine

55. TRASCRIZIONE CONTRO del 13/02/1978 - Registro Particolare 2759 Registro Generale 3164
ATTO TRA VIVI - COMPRAVENDITA
SOGGETTO VENDITORE
Nota disponibile in formato immagine

56. TRASCRIZIONE CONTRO del 13/02/1978 - Registro Particolare 2760 Registro Generale 3165
ATTO TRA VIVI - COMPRAVENDITA
SOGGETTO VENDITORE
Nota disponibile in formato immagine

57. TRASCRIZIONE CONTRO del 13/02/1978 - Registro Particolare 2761 Registro Generale 3166
ATTO TRA VIVI - COMPRAVENDITA
SOGGETTO VENDITORE
Nota disponibile in formato immagine

58. TRASCRIZIONE CONTRO del 13/02/1978 - Registro Particolare 2765 Registro Generale 3170
ATTO TRA VIVI - COMPRAVENDITA
SOGGETTO VENDITORE
Nota disponibile in formato immagine

59. TRASCRIZIONE CONTRO del 27/04/1978 - Registro Particolare 6057 Registro Generale 7042
ATTO TRA VIVI - COMPRAVENDITA
SOGGETTO VENDITORE
Nota disponibile in formato immagine

60. TRASCRIZIONE CONTRO del 11/05/1978 - Registro Particolare 6642 Registro Generale 7747
ATTO TRA VIVI - COMPRAVENDITA
SOGGETTO VENDITORE
Nota disponibile in formato immagine

61. TRASCRIZIONE CONTRO del 23/05/1978 - Registro Particolare 7229 Registro Generale 8470
ATTO TRA VIVI - COMPRAVENDITA
SOGGETTO VENDITORE
Nota disponibile in formato immagine

62. TRASCRIZIONE CONTRO del 01/06/1978 - Registro Particolare 7653 Registro Generale 8955
ATTO TRA VIVI - COMPRAVENDITA
SOGGETTO VENDITORE

Ispezione telematica
per dati anagrafici
Richiedente SGNMRK

Ispezione n. T481698 del 24/04/2025

Nota disponibile in formato immagine

63. TRASCRIZIONE CONTRO del 15/07/1978 - Registro Particolare 9882 Registro Generale 11696
ATTO TRA VIVI - COMPRAVENDITA
SOGGETTO VENDITORE
Nota disponibile in formato immagine

64. TRASCRIZIONE CONTRO del 24/07/1978 - Registro Particolare 10174 Registro Generale 12099
ATTO TRA VIVI - COMPRAVENDITA
SOGGETTO VENDITORE
Nota disponibile in formato immagine

65. TRASCRIZIONE CONTRO del 31/08/1978 - Registro Particolare 11674 Registro Generale 13851
ATTO TRA VIVI - COMPRAVENDITA
SOGGETTO VENDITORE
Nota disponibile in formato immagine

66. TRASCRIZIONE CONTRO del 31/08/1978 - Registro Particolare 11675 Registro Generale 13852
ATTO TRA VIVI - COMPRAVENDITA
SOGGETTO VENDITORE
Nota disponibile in formato immagine

67. TRASCRIZIONE CONTRO del 11/10/1978 - Registro Particolare 13376 Registro Generale 15788
Pubblico ufficiale GIACCHINO RICCARDO Repertorio 0 del 21/09/1978
ATTO TRA VIVI - COMPRAVENDITA
SOGGETTO VENDITORE
Nota disponibile in formato immagine

68. TRASCRIZIONE CONTRO del 02/11/1978 - Registro Particolare 14310 Registro Generale 16867
ATTO TRA VIVI - COMPRAVENDITA
SOGGETTO VENDITORE
Nota disponibile in formato immagine

69. TRASCRIZIONE CONTRO del 02/11/1978 - Registro Particolare 14328 Registro Generale 16885
ATTO TRA VIVI - COMPRAVENDITA
SOGGETTO VENDITORE
Nota disponibile in formato immagine

70. TRASCRIZIONE CONTRO del 02/11/1978 - Registro Particolare 14329 Registro Generale 16886
ATTO TRA VIVI - COMPRAVENDITA
SOGGETTO VENDITORE

Ispezione telematica
per dati anagrafici
Richiedente SGNMRK

Ispezione n. T481698 del 24/04/2025

Nota disponibile in formato immagine

71. TRASCRIZIONE CONTRO del 04/12/1978 - Registro Particolare 15757 Registro Generale 18624
ATTO TRA VIVI - COMPRAVENDITA
SOGGETTO VENDITORE
Nota disponibile in formato immagine

72. TRASCRIZIONE CONTRO del 16/12/1978 - Registro Particolare 16309 Registro Generale 19265
Pubblico ufficiale ALI' GIOVANNI Repertorio 0 del 30/11/1978
ATTO TRA VIVI - COMPRAVENDITA
SOGGETTO VENDITORE
Nota disponibile in formato immagine

73. TRASCRIZIONE CONTRO del 16/12/1978 - Registro Particolare 16310 Registro Generale 19266
Pubblico ufficiale ALI' GIOVANNI Repertorio 0 del 30/11/1978
ATTO TRA VIVI - COMPRAVENDITA
SOGGETTO VENDITORE
Nota disponibile in formato immagine

74. TRASCRIZIONE CONTRO del 16/12/1978 - Registro Particolare 16311 Registro Generale 19267
Pubblico ufficiale ALI' GIOVANNI Repertorio 0 del 30/11/1978
ATTO TRA VIVI - COMPRAVENDITA
SOGGETTO VENDITORE
Nota disponibile in formato immagine

75. TRASCRIZIONE CONTRO del 16/12/1978 - Registro Particolare 16312 Registro Generale 19268
Pubblico ufficiale ALI' GIOVANNI Repertorio 0 del 30/11/1978
ATTO TRA VIVI - COMPRAVENDITA
SOGGETTO VENDITORE
Nota disponibile in formato immagine

76. TRASCRIZIONE CONTRO del 16/12/1978 - Registro Particolare 16313 Registro Generale 19269
Pubblico ufficiale ALI' GIOVANNI Repertorio 0 del 30/11/1978
ATTO TRA VIVI - COMPRAVENDITA
SOGGETTO VENDITORE
Nota disponibile in formato immagine

77. TRASCRIZIONE CONTRO del 16/12/1978 - Registro Particolare 16314 Registro Generale 19270
Pubblico ufficiale ALI' GIOVANNI Repertorio 0 del 30/11/1978
ATTO TRA VIVI - COMPRAVENDITA
SOGGETTO VENDITORE

Ispezione telematica
per dati anagrafici
Richiedente SGNMRK

Ispezione n. T481698 del 24/04/2025

Nota disponibile in formato immagine

78. TRASCRIZIONE CONTRO del 16/12/1978 - Registro Particolare 16315 Registro Generale 19271
Pubblico ufficiale ALI' GIOVANNI Repertorio 0 del 30/11/1978
ATTO TRA VIVI - COMPRAVENDITA
SOGGETTO VENDITORE
Nota disponibile in formato immagine

79. TRASCRIZIONE CONTRO del 16/12/1978 - Registro Particolare 16316 Registro Generale 19272
Pubblico ufficiale ALI' GIOVANNI Repertorio 0 del 30/11/1978
ATTO TRA VIVI - COMPRAVENDITA
SOGGETTO VENDITORE
Nota disponibile in formato immagine

80. TRASCRIZIONE CONTRO del 16/12/1978 - Registro Particolare 16317 Registro Generale 19273
Pubblico ufficiale ALI' GIOVANNI Repertorio 0 del 30/11/1978
ATTO TRA VIVI - COMPRAVENDITA
SOGGETTO VENDITORE
Nota disponibile in formato immagine

81. TRASCRIZIONE CONTRO del 16/12/1978 - Registro Particolare 16318 Registro Generale 19274
Pubblico ufficiale ALI' GIOVANNI Repertorio 0 del 30/11/1978
ATTO TRA VIVI - COMPRAVENDITA
SOGGETTO VENDITORE
Nota disponibile in formato immagine

82. TRASCRIZIONE CONTRO del 16/12/1978 - Registro Particolare 16319 Registro Generale 19275
Pubblico ufficiale ALI' GIOVANNI Repertorio 0 del 30/11/1978
ATTO TRA VIVI - COMPRAVENDITA
SOGGETTO VENDITORE
Nota disponibile in formato immagine

83. TRASCRIZIONE CONTRO del 19/12/1978 - Registro Particolare 16421 Registro Generale 19401
Pubblico ufficiale ALI' GIOVANNI Repertorio 0 del 30/11/1978
ATTO TRA VIVI - COMPRAVENDITA
SOGGETTO VENDITORE
Nota disponibile in formato immagine

84. TRASCRIZIONE CONTRO del 12/03/1979 - Registro Particolare 4210 Registro Generale 4928
Pubblico ufficiale ALI' Repertorio 0 del 15/02/1979
ATTO TRA VIVI - COMPRAVENDITA

Ispezione telematica
per dati anagrafici
Richiedente SGNMRK

Ispezione n. T481698 del 24/04/2025

SOGGETTO VENDITORE
Nota disponibile in formato immagine

85. TRASCRIZIONE CONTRO del 12/03/1979 - Registro Particolare 4211 Registro Generale 4929
Pubblico ufficiale ALI Repertorio 0 del 15/02/1979
ATTO TRA VIVI - COMPRAVENDITA
SOGGETTO VENDITORE
Nota disponibile in formato immagine

86. TRASCRIZIONE CONTRO del 07/04/1979 - Registro Particolare 5309 Registro Generale 6281
Pubblico ufficiale ALÌ GIOVANNI Repertorio 0 del 16/03/1979
ATTO TRA VIVI - COMPRAVENDITA
SOGGETTO VENDITORE
Nota disponibile in formato immagine

87. TRASCRIZIONE CONTRO del 07/04/1979 - Registro Particolare 5310 Registro Generale 6282
Pubblico ufficiale ALÌ GIOVANNI Repertorio 0 del 16/03/1979
ATTO TRA VIVI - COMPRAVENDITA
SOGGETTO VENDITORE
Nota disponibile in formato immagine

88. TRASCRIZIONE CONTRO del 07/04/1979 - Registro Particolare 5311 Registro Generale 6283
Pubblico ufficiale ALÌ GIOVANNI Repertorio 0 del 16/03/1979
ATTO TRA VIVI - COMPRAVENDITA
SOGGETTO VENDITORE
Nota disponibile in formato immagine

89. TRASCRIZIONE CONTRO del 07/04/1979 - Registro Particolare 5312 Registro Generale 6284
Pubblico ufficiale ALÌ GIOVANNI Repertorio 0 del 16/03/1979
ATTO TRA VIVI - COMPRAVENDITA
SOGGETTO VENDITORE
Nota disponibile in formato immagine

90. TRASCRIZIONE CONTRO del 07/04/1979 - Registro Particolare 5313 Registro Generale 6285
Pubblico ufficiale ALÌ GIOVANNI Repertorio 0 del 16/03/1979
ATTO TRA VIVI - COMPRAVENDITA
SOGGETTO VENDITORE
Nota disponibile in formato immagine

91. TRASCRIZIONE CONTRO del 07/04/1979 - Registro Particolare 5314 Registro Generale 6286
Pubblico ufficiale ALÌ GIOVANNI Repertorio 0 del 16/03/1979

Ispezione telematica
per dati anagrafici
Richiedente SGNMRK

Ispezione n. T481698 del 24/04/2025

ATTO TRA VIVI - COMPRAVENDITA
SOGGETTO VENDITORE
Nota disponibile in formato immagine

92. TRASCRIZIONE CONTRO del 13/06/1979 - Registro Particolare 8309 Registro Generale 9789
ATTO TRA VIVI - COMPRAVENDITA
SOGGETTO VENDITORE
Nota disponibile in formato immagine

93. TRASCRIZIONE CONTRO del 13/06/1979 - Registro Particolare 8310 Registro Generale 9790
ATTO TRA VIVI - COMPRAVENDITA
SOGGETTO VENDITORE
Nota disponibile in formato immagine

94. TRASCRIZIONE CONTRO del 13/06/1979 - Registro Particolare 8311 Registro Generale 9791
ATTO TRA VIVI - COMPRAVENDITA
SOGGETTO VENDITORE
Nota disponibile in formato immagine

95. TRASCRIZIONE CONTRO del 13/06/1979 - Registro Particolare 8312 Registro Generale 9792
ATTO TRA VIVI - COMPRAVENDITA
SOGGETTO VENDITORE
Nota disponibile in formato immagine

96. TRASCRIZIONE CONTRO del 13/06/1979 - Registro Particolare 8313 Registro Generale 9793
ATTO TRA VIVI - COMPRAVENDITA
SOGGETTO VENDITORE
Nota disponibile in formato immagine

97. TRASCRIZIONE CONTRO del 18/08/1979 - Registro Particolare 11047 Registro Generale 12975
Pubblico ufficiale ALI' GIOVANNI Repertorio 0 del 26/07/1979
ATTO TRA VIVI - COMPRAVENDITA
SOGGETTO VENDITORE
Nota disponibile in formato immagine

98. TRASCRIZIONE CONTRO del 03/10/1979 - Registro Particolare 12838 Registro Generale 15064
ATTO TRA VIVI - COMPRAVENDITA
SOGGETTO VENDITORE
Nota disponibile in formato immagine

99. TRASCRIZIONE CONTRO del 31/10/1979 - Registro Particolare 14156 Registro Generale 16616

Ispezione telematica
per dati anagrafici
Richiedente SGNMRK

Ispezione n. T481698 del 24/04/2025

Pubblico ufficiale GIOVANNI ALI' Repertorio 0 del 16/05/1979
ATTO TRA VIVI - RETTIFICA
Nota disponibile in formato immagine

100. TRASCRIZIONE CONTRO del 05/12/1979 - Registro Particolare 15658 Registro Generale 18426
Pubblico ufficiale ALI' GIOVANNI Repertorio 0 del 08/11/1979
ATTO TRA VIVI - COMPRAVENDITA
SOGGETTO VENDITORE
Nota disponibile in formato immagine

101. TRASCRIZIONE CONTRO del 09/10/1980 - Registro Particolare 13464 Registro Generale 0
Pubblico ufficiale NOT ALI' Repertorio 0 del 18/09/1980
ATTO TRA VIVI - ATTO DI VENDITA
Nota disponibile in formato immagine

102. TRASCRIZIONE A FAVORE del 13/02/1981 - Registro Particolare 2367 Registro Generale 2706
ATTO TRA VIVI - COMPRAVENDITA
SOGGETTO ACQUIRENTE
Nota disponibile in formato immagine

103. TRASCRIZIONE A FAVORE del 02/05/1981 - Registro Particolare 6211 Registro Generale 6211
ATTO TRA VIVI - DONAZIONE ACCETTATA
SOGGETTO DONATARIO
Nota disponibile in formato immagine

104. TRASCRIZIONE CONTRO del 16/02/1982 - Registro Particolare 2597 Registro Generale 3093
ATTO GIUDIZIARIO - ATTO GIUDIZIARIO
Nota disponibile in formato immagine

105. TRASCRIZIONE CONTRO del 22/03/1984 - Registro Particolare 3956 Registro Generale 4754
ATTO TRA VIVI - COMPRAVENDITA
SOGGETTO VENDITORE
Nota disponibile in formato immagine

106. TRASCRIZIONE CONTRO del 03/04/1984 - Registro Particolare 4471 Registro Generale 5392
ATTO TRA VIVI - COMPRAVENDITA
SOGGETTO VENDITORE
Nota disponibile in formato immagine

107. TRASCRIZIONE CONTRO del 11/04/1984 - Registro Particolare 4900 Registro Generale 5946
ATTO TRA VIVI - COMPRAVENDITA

Ispezione telematica
per dati anagrafici
Richiedente SGNMRK

Ispezione n. T481698 del 24/04/2025

SOGGETTO VENDITORE
Nota disponibile in formato immagine

108. TRASCRIZIONE CONTRO del 18/04/1984 - Registro Particolare 5223 Registro Generale 6345
ATTO TRA VIVI - COMPRAVENDITA
SOGGETTO VENDITORE
Nota disponibile in formato immagine

109. TRASCRIZIONE CONTRO del 20/04/1984 - Registro Particolare 5326 Registro Generale 6464
ATTO TRA VIVI - ATTO TRA VIVI
Nota disponibile in formato immagine

110. TRASCRIZIONE CONTRO del 04/10/1984 - Registro Particolare 12907 Registro Generale 15492
ATTO AMMINISTRATIVO - CONCESSIONE EDILIZIA
Nota disponibile in formato immagine

111. TRASCRIZIONE CONTRO del 04/01/1985 - Registro Particolare 99 Registro Generale 107
ATTO TRA VIVI - COMPRAVENDITA
SOGGETTO VENDITORE
Nota disponibile in formato immagine

112. TRASCRIZIONE CONTRO del 30/03/1985 - Registro Particolare 4734 Registro Generale 5763
ATTO TRA VIVI - COMPRAVENDITA
SOGGETTO VENDITORE
Nota disponibile in formato immagine

113. TRASCRIZIONE CONTRO del 18/02/1989 - Registro Particolare 2626 Registro Generale 3250
ATTO TRA VIVI - COMPRAVENDITA
SOGGETTO VENDITORE
Nota disponibile in formato immagine

114. TRASCRIZIONE CONTRO del 30/09/1989 - Registro Particolare 13079 Registro Generale 16541
ATTO TRA VIVI - RETTIFICA
Nota disponibile in formato immagine

115. TRASCRIZIONE CONTRO del 13/06/1991 - Registro Particolare 8087 Registro Generale 10074
Pubblico ufficiale BONFANTI FELICE Repertorio 49965 del 23/05/1991
ATTO TRA VIVI - COMPRAVENDITA
Immobili siti in AVOLA(SR), NOTO(SR)
SOGGETTO VENDITORE
Nota disponibile in formato immagine

Ispezione telematica
per dati anagrafici
Richiedente SGNMRK

Ispezione n. T481698 del 24/04/2025

116. TRASCRIZIONE CONTRO del 10/07/1997 - Registro Particolare 7896 Registro Generale 9810
Pubblico ufficiale PENSAVALLE EMANUELE Repertorio 6601 del 30/06/1997
ATTO TRA VIVI - COMPRAVENDITA
Immobili siti in ROSOLINI(SR)
SOGGETTO VENDITORE
Nota disponibile in formato elettronico

117. TRASCRIZIONE CONTRO del 03/09/2005 - Registro Particolare 12325 Registro Generale 21627
Pubblico ufficiale UFFICIO DEL REGISTRO Repertorio 19/361 del 13/01/2005
ATTO PER CAUSA DI MORTE - CERTIFICATO DI DENUNCIATA SUCCESSIONE
Immobili siti in AVOLA(SR), NOTO(SR)
Nota disponibile in formato elettronico

118. TRASCRIZIONE CONTRO del 08/04/2014 - Registro Particolare 4029 Registro Generale 5187
Pubblico ufficiale LAZZARA ANGELO Repertorio 290/220 del 02/04/2014
ATTO PER CAUSA DI MORTE - ACCETTAZIONE TACITA DI EREDITA'
Immobili siti in PACHINO(SR)
Nota disponibile in formato elettronico - Presenza Titolo Telematico

119. TRASCRIZIONE CONTRO del 12/02/2016 - Registro Particolare 1679 Registro Generale 2263
Pubblico ufficiale ROMA 1 - TRASTEVERE Repertorio 1601/9990 del 01/08/2013
ATTO PER CAUSA DI MORTE - CERTIFICATO DI DENUNCIATA SUCCESSIONE
Immobili siti in PACHINO(SR)
Nota disponibile in formato elettronico - Presenza Titolo Telematico

Ispezione telematica

n. T1 481698 del 24/04/2025

Inizio ispezione 24/04/2025 18:25:58

Richiedente SGNMRK

Tassa versata € 4,00

Nota di trascrizione

Registro generale n. 5392

Registro particolare n. 4471 *Data di presentazione* *03/04/1984*

La formalita' e' stata validata dall'ufficio

1) 6088/8
2) 6088/9

- 3 APR 1984

NOTA DI TRASCRIZIONE

A FAVORE: dei german[redacted]

[redacted]residenti in Pachino.

CONTRO: i sigg. [redacted]

tutti domiciliati in [redacted]

RISULTANTE: dall'atto di Vendita, rogato dal Not. Carmelo Salibra di Siracusa il 23 marzo 1984, in corso di registrazione.

Con tale atto i sigg. [redacted]

[redacted] hanno venduto ai germani [redacted] i quali, indivisamente ed in parti uguali fra loro, hanno acquistato: lo stacco di terreno edificabile sito in territorio di Pachino, contrada Cozzi, nella zona denominata Tre Colli, esteso mq. 600 (superficie effettiva), confinante a nord per ml. 21,15, con lotto di proprietà [redacted], ad est per ml. 27,85 con lotto di proprietà dei coniugi [redacted]

5392
4471

Tassa
Sopr.
Bollo 6500
TOTALE 6500
Emol. 3000
Diritti
TOTALE 9500

1) 4730 188
2) 4488 137
3) 4488 138
4) 5038 157

023072

[redacted], a sud per ml.21,85con la via Enna e ad ovest per ml.28,50 con la Via Agrigento.Riportato nel N.C.T. del Comune di Pachino a pag.14814,fl.5,part.813(ex 145/o) di ha.0.05.13 (superficie catastale).

Lo stacco di terreno sopra descritto é stato trasferito con tutti i diritti,gli accessori,le pertinenze e le dipendenze inerenti.

Per il prezzo di £. 10.000.000,- pagato.

Il tutto ai sensi dell'atto

Ispezione telematica

n. T1 494563 del 24/04/2025

Inizio ispezione 24/04/2025 19:00:08

Richiedente SGNMRK

Tassa versata € 4,00

Nota di trascrizione

Registro generale n.	16541	*Data di presentazione*	*30/09/1989*
Registro particolare n.	13079	*Variata in data*	*13/05/2004*

La formalita' e' stata validata dall'ufficio

1) 5829/179

L. 5.000

N. 21206 del Repertorio

NOTA DI TRASCRIZIONE

30 SET. 1989

A FAVORE DI: - [redacted] insegnan te, Cod. fiscale [redacted]

16541 / 13079

E CONTRO: - [redacted] casalinga, Cod. fiscale [redacted] professionista, Cod. fiscale [redacted] casalinga, Cod. fiscale [redacted] libero professionista, Cod. fiscale [redacted] casalinga, Cod. fiscale [redacted], tutti domici liati a [redacted]

Tassa 5000
Sopr. —
Bollo —
TOTALE 5000
Emol. 300
Diritti —
TOTALE 5300

In virtù dell'atto di rettifica del 30/8/1989 ricevuto dal No taio G. Alì da Pachino, in corso di registrazione.

Premesso: Che con atto del 26/7/1979, ricevuto dal notaio G. Alì da Pachino, registrato a Noto il 16/8/1979 al n. 2341 e trascritto presso la Conservatoria dei RR.II. di Siracusa ai n.ri 12975/11047, i signori [redacted] trasferivano a [redacted] due lotti di terreno in tenere di Pachino nella contrada Cozzi Sommacche to, di cui il primo descritto nel citato atto all'art. 1 sub. a) esteso are sei (are 6,00) e rappresentato dalla particella

1) 7/1988 - 137
2) 5038/157
3) 6228/103
4) 7/1988 - 138
5) 3867/100

066103

775 del foglio 5 di Pachino ed il secondo descritto, sempre nel citato atto, all'art. 1 sub. b) esteso are sei (are 6,00) e rappresentato in catasto dalla particella 814 del foglio 5 di Pachino, oggi confinante con aventi causa di [redacted] nova e con strada;

che il primo lotto descritto sub. a) venne esattamente individuato, mentre il secondo descritto sub. b) dell'art. 1 del citato contratto venne da un punto di vista catastale, erroneamente individuato;

che il lotto che i signori [redacted] volevano trasferire a [redacted] e che quest'ultima voleva acquistare era il seguente:

Lotto di terreno edificabile sito in tenere di Pachino contrada Cozzi Sommaccheto, esteso are sei (are 6,00), in catasto al foglio 5, particelle 858 e 877, confinante con aventi causa [redacted] e con strada;

tutto ciò premesso

il Geometra [redacted] in nome e per conto dei signori [redacted] e la signora [redacted] dichiarano e riconoscono che il lotto di terreno trasferito con l'atto del 26/7/1979 da me notaio ricevuto, in premessa citato e descritto al sub. b) dell'art. 1 di detto atto è il seguente:

Lotto di terreno edificabile sito in tenere di Pachino nella

contrada Cozzi Sommaccheto, esteso are sei (are 6,00), confi nante con aventi causa [redacted] e con strada, in cata sto alla partita 17478, foglio 5, particella 877 e alla parti ta 17478, foglio 5, particella 858;

la signora [redacted] autorizza l'U.T.E. di Siracusa ad in testare la particella 814 del foglio 5 di Pachino, partita 21812, ai signori [redacted]

066104

Ispezione telematica

n. T1 485136 del 24/04/2025

Inizio ispezione 24/04/2025 18:33:51

Richiedente SGNMRK

Tassa versata € 4,00

Nota di trascrizione

Registro generale n. 6464

Registro particolare n. 5326 *Data di presentazione* *20/04/1984*

La formalita' e' stata validata dall'ufficio

5880 sm / 83 84
350 - 386

MARCA DA BOLLO LIRE 3000

2 DAF. 1984

NOTA DI TRASCRIZIONE

A favore: Comune di Pachino;

E contro: [redacted], professionista;

[redacted] domiciliato in [redacted] professionista;

[redacted] casalinga; [redacted]

[redacted] casalinga, Cod. fiscale [redacted]

In virtù della convenzione per lottizzazione con cessione gratuita al Comune di Pachino del 29/3/1984 ricevuto dal Notaio G. Alì da Pachino, in corso di registrazione.

Premesso:

che in data 10/10/1966 l'Architetto [redacted] presentava, nell'interesse dei proprietari, sigg. [redacted] progetto di lottizzazione del terreno posto nella contrada "Sommaccheto" di Pachino e denominato "Zona Tre Colli";

che in data 1/11/1966 il progetto in parola riportava il parere favorevole della C.E.C. e contestualmente veniva firmato per approvazione dal Commissario Regionale del tempo;

che a seguito di tale approvazione, che legittimamente teneva luogo dell'autorizzazione prevista dalla normativa entrata in

6464
5326

Cemiele

Tassa	
Sopr.	
Bollo	24000
TOTALE	24000
Emol.	3000
Diritti	
TOTALE	27500

1) 5038 / ~~157~~ 188
2) 5408 sm / 173 ~~4488 / 138~~
3) 4488 / 137
4) 4730 / ~~141~~ 191

027139

vigore con la legge n. 765/1967, i proprietari, pur in mancanza di appositi accordi atti ad assicurare la razionale utilizzazione delle aree, procedevano e alla vendita di alcuni lotti e alla esecuzione delle opere di urbanizzazione primaria su parte del terreno;

che il Comune rilasciava le licenze edilizie nell'ambito dei singoli lotti per i quali erano state eseguite le dette opere;

che allo stato si appalesa la necessità di regolarizzare e disciplinare i rapporti coi lottizzatori mediante la stipula di una convenzione, valida entro i limiti del vigente programma triennale di attuazione, che preveda la cessione al Comune delle aree, in cui sono state eseguite le opere di urbanizzazione, e delle opere stesse, delle aree in cui tali opere dovranno ancora essere realizzate e delle altre destinate ad opere pubbliche, nonchè gli oneri che i proprietari debbono assolvere;

che la detta cessione per le aree non comprese nei limiti del vigente programma pluriennale di attuazione non comporterà autorizzazione alcuna a lottizzare le aree stesse;

ciò premesso, si stipula e conviene quanto segue:

[redacted]

[redacted] come sopra rappresentati, cedono e trasferiscono a titolo gratuito per fini di pubblica utilità al Comune di Pachino, che come sopra rappresentato ac

cetta le strade e le aree appresso descritte, poste in Pachino nella contrada Cozzi Sommaccheto, nonchè le opere di urbanizzazione (strade, rete idrica e fognante) in esse eseguite nello stato di agibilità e consistenza in cui attualmente si trovano e vengono oggi stesso consegnate, e più precisamente:

a) strade e piazze asfaltate e complete di rete idrica e fognante

1) Viale Amendola fino all'incrocio con la Via Palermo, della larghezza di metri lineari dodici e della superficie di metri quadrati tremilaseicentotrenta e centimetri quadrati novanta; confini: provinciale Pachino-Marzamemi, Via Catania, aventi causa [redacted]

2) Via Lecce della larghezza di metri lineari otto e della superficie di metri quadrati milletrecentotrentuno e centimetri quadrati venti; confini: Via Amendola, Via Palermo, aventi causa [redacted]

3) Via Cosenza della larghezza di metri lineari otto e della superficie di metri quadrati settecentoquarantaquattro; confini: Via Amendola, Alagona e aventi causa [redacted]

4) Via Oristano della larghezza di metri lineari otto e della superficie di metri quadrati milleduecentoquarantanove e centimetri quadrati sessanta; confini: Via Amendola, Via Messina, aventi causa [redacted]

5) Via Messina della larghezza di metri lineari dodici e della superficie di metri quadrati duemilaottocentoventuno e cen

027140

timetri quadrati cinquanta; confini: provinciale Pachino-Marzamemi, Via Catania, aventi causa [redacted]

6) Via Sassari della larghezza di metri lineari otto e della superficie di metri quadrati duecentosettantadue; confini: Via Messina, Piazza Nuoro, aventi causa [redacted]

7) Via Cagliari della larghezza di metri lineari otto e della superficie di metri quadrati novecentosessanta; confini: Via Messina, Piazza Bari, aventi causa [redacted]

8) Via Palermo della larghezza di metri lineari otto e della superficie di metri quadrati duemiladuecentosettantotto e centimetri quadrati quaranta; confini: Via Agrigento, trazzera, aventi causa [redacted]

9) Via Potenza della larghezza di metri lineari otto e della superficie di metri quadrati quattrocento; confini: Via Amendola, altri lati aventi causa [redacted]

10) Via Napoli della larghezza di metri lineari otto e della superficie di metri quadrati settecentoquarantaquattro; confini: Via Agrigento, altri lati aventi causa [redacted]

11) Via Agrigento, primo tratto della larghezza di metri lineari dodici e della superficie di metri quadrati milleseicentoquaranta e secondo tratto della larghezza di metri lineari dieci e della superficie di metri quadrati millenovecentotrentuno e centimetri quadrati sessantatre; confini: provinciale Pachino-Marzamemi, Via Catania, aventi causa [redacted]

12) Via Enna, lato ovest della larghezza di metri lineari die

ci e lato est della larghezza di metri lineari sette, e della superficie complessiva di metri quadrati milleseicentoottantacinque; confini: trazzera, parallela Via Amendola, aventi causa [redacted]

13) Traversa di Via Enna della larghezza di metri lineari sette e della superficie di metri quadrati trecentododici; confini: Via Enna, altri lati aventi causa [redacted]

14) Via Ragusa della larghezza di metri lineari sette e della superficie di metri quadrati duecentodieci; confini: Via Palermo, Piazza Trapani, aventi causa [redacted]

15) Piazzale Trapani della superficie di metri quadrati seicentonovanta; confini: Via Ragusa, altri lati aventi causa [redacted]

16) Piazza Bari della superficie di metri quadrati duecento e centimetri quadrati novantasei; confini: Via Cagliari, altri lati aventi causa [redacted]

17) Piazza Nuoro della superficie di metri quadrati quattrocentocinquantadue, confini: Via Sassari, altri lati aventi causa [redacted]

b) Strade a fondo naturale

1) Via Palermo della larghezza di metri lineari otto e della superficie di metri quadrati millesettantasette e centimetri quadrati sessanta; confini: Via Agrigento, trazzera, aventi causa [redacted]

2) Via Enna, lato ovest della larghezza di metri lineari otto

027141

e della superficie di metri quadrati milleduecentoquarantuno e centimetri quadrati sessanta; confini: trazzera parallela Via Amendola, aventi causa [redacted]

3) Via Enna, parte centrale Piazza, della larghezza di metri lineari ventisei e della superficie di metri quadrati millenovecentoottantanove; confini: trazzera, parallela Via Amendola, aventi causa [redacted]

4) Via Messina della larghezza di metri lineari dodici e della superficie di metri quadrati millesettecentoottantadue; confini: provinciale Pachino-Marzamemi, Via Catania, aventi causa [redacted]

5) Tratto di Via Amendola oltre l'incrocio con la Via Palermo, della larghezza di metri lineari dodici e della superficie di metri quadrati millesettecentoottantadue; confini: provinciale Pachino-Marzamemi, Via Catania, aventi causa [redacted]

6) Via parallela alla Via Amendola, lato ovest, della larghezza di metri lineari otto e della superficie di metri quadrati settecentocinquantasei; confini: Via Enna, trazzera, aventi causa [redacted]

7) Via Catania, parte centrale, della larghezza di metri lineari diciotto e della superficie di metri quadrati duemilaventicinque;

8) Via Catania, parte est, della larghezza di metri lineari dieci e della superficie di metri quadrati milleduecento;

9) Via Catania, parte ovest, della larghezza di metri lineari dieci e della superficie di metri quadrati millecinquecento cinquantadue, confini ultime tre: Via Agrigento, parallela Via Amendola, aventi causa [redacted]

c) Stradelle adiacenti alle aree destinate alle opere pubbliche ai lati est e ovest, della larghezza di metri lineari sei e della superficie di metri quadrati duecentoquaranta, confini: Via Catania, aventi causa [redacted] spazio pubblico.

Quanto descritto alle lettere a), b) e c) è riportato nel N.C.T. di Pachino alla partita 14814, foglio 5, particelle: 448 (ex 448 a) di are 29,65; 624 (ex 624 a) di are 21,91; 625 (ex 625 a) di are 77,83; 206 (ex 206 a) di are 6,97; 824 (ex 145 w) di are 00,18; 779 (ex 206 v) di are 11,15; 841 (ex 624 t) di are 5,64 e 760 (ex 448 u) di are 00,86.

145 (ex 145 a) di are 31,33; 212 (ex 212 a) di are 14,35; 878 (ex 212 r) di are 5,90.

734 (ex 212 c) di are 1,75; 732 (ex 145 s) di are 16,38.

654 (ex 263 z) di are 1,67.

d) Aree destinate ad opere pubbliche, poste al lato nord del progetto di lottizzazione estese complessivamente are ottantotto e centiare tredici (are 88,13), confinanti a nord con proprietà degli eredi [redacted] ad est e ad ovest in parte con rimanente proprietà dei signori [redacted] e in parte con stradella larga metri lineari sei e a sud con la Via Catania. In catasto alla partita 14814, foglio 5, particelle: 745

027142

(ex 448 d) di are 39,51; 839 (ex 624 r) di are 37,50; 803 (ex 145 c) di are 10,80 e 802 (ex 145 b) di are 00,32.

Valore di quanto ceduto lire 50.000.000.

I signori [redacted] si obbligano ad eseguire a loro cura e spese, entro i tempi di attuazione del programma pluriennale in atto vigente e salvo le proroghe ammesse dalla legge, le opere di urbanizzazione primaria nelle aree sopra indicate come "strade a fondo naturale" conformemente alle previsioni e prescrizioni contenute nei capitolati speciali di appalto per opere regionali, stradali, di acquedotti e di fognature, che essi dichiarano di ben conoscere, e secondo un progetto che preveda anche la costruzione dei marciapiedi da sottoporre all'approvazione degli organi comunali competenti, sotto la direzione di un loro tecnico di fiducia e la sorveglianza dell'ufficio tecnico del Comune.

Si conviene espressamente che il mancato adempimento degli obblighi come sopra assunti dai cedenti sarà causa di decadenza per essi e per i loro aventi causa da ogni diritto derivante dalla lottizzazione e segnatamente da quello di ottenere le concessioni a edificare, con ogni altra conseguenza dipendente dalla scadenza del programma pluriennale.

NOTARO GIOVANNI FU SALVATORE

Ispezione telematica

n. T1 493327 del 24/04/2025

Inizio ispezione 24/04/2025 18:56:20

Richiedente SGNMRK

Tassa versata € 4,00

Nota di trascrizione

Registro generale n.	16616	*Data di presentazione*	*31/10/1979*
Registro particolare n.	14156	*Variata in data*	*28/03/2022*

La formalita' e' stata validata dall'ufficio

3700/89

31 OTT 1979

31 OTT 1979

NOTA DI TRASCRIZIONE

16616
14156

A RETTIFICA della trascrizione eseguita in data 13/ giugno 1979 al N.9789 d'ordine e 8309 particolare, risultante dall'atto di vendita ricevuto il 16/5/1979 dal Notaio Giovanni Alì da Pachino, registrato a Noto il 4/6/1979 al N.1641

a favore di

[redacted]

e contro

[redacted]

Tassa 20000
Add.
Sopr.
Bollo 4300
Quiet.
TOTALE 24300
Emol. 400
Diritti 300
TOTALE 25000

tutti domiciliati a [redacted]

--- In virtù dell'atto di vendita ricevuto il 16/5/ 1979 dal Notaio Giovanni Alì da Pachino, registrato a Noto il 4/6/1979, già sopra citato, [redacted] ognuno per quanto di sua spettanza, hanno venduto a [redacted] che ha acquistato, uno stacco di suolo edificabile posto in tenere di Pachino, nella contrada Cozzi Sommaccheto,

5408/1173 ~~4488/158~~
4730/190 ~~4488/157~~
188 5038/~~157~~
4730/188 ~~141~~
071258

della superficie effettiva di metri quadrati sette-
centocinquanta (mq.750),confinante ad est con rimanen-
ti terre dei venditori, a sud con strada prevista
nel piano larga metri lineari dieci, ad ovest con
strada previsata nel piano larga metri lineari sei.
In catasto riportato alla partita 14814/16617, foglio
5, particella 919 (ex 804 g)di are 9,30.Per il prez-
zo di lire 4.150.000 pagato e quietanzato.
La presente rettifica viene eseguita in quanto nel-
la precedente nota di trascrizione erroneamente fu
indicata la data di nascita di [redacted]