Agenzia del Territorio
CATASTO FABBRICATI
Ufficio Provinciale di
Enna

Dichiarazione protocollo n. EN0024721 del 29/04/2005

Planimetria di u.i.u. in Comune di Assoro

Via Nenni Pietro civ. 220

Identificativi Catastali:	Compilata da:
Sezione:	Cremona Salvatore
Foglio: 27	Iscritto all'albo: Architetti
Particella: 75	
Subalterno: 10	Prov. Enna N. 125

Scheda n. 1 Scala 1:200

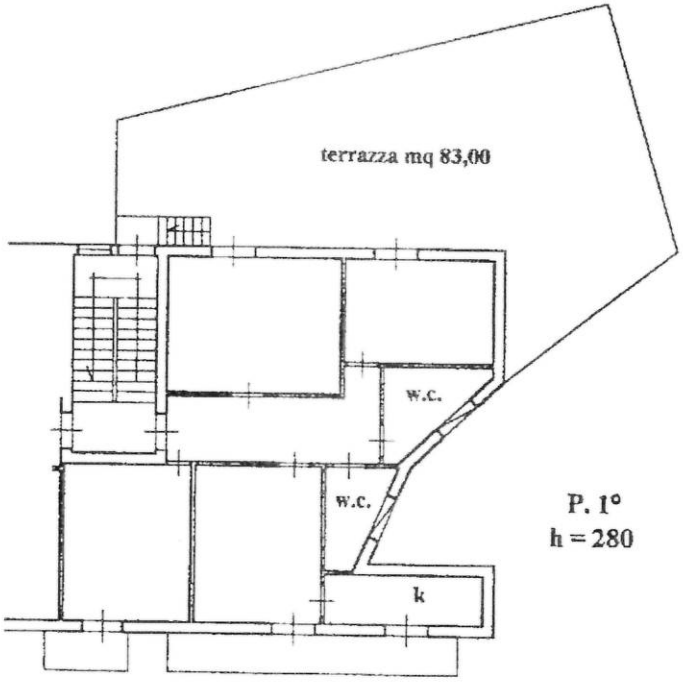

via Pietro Nenni

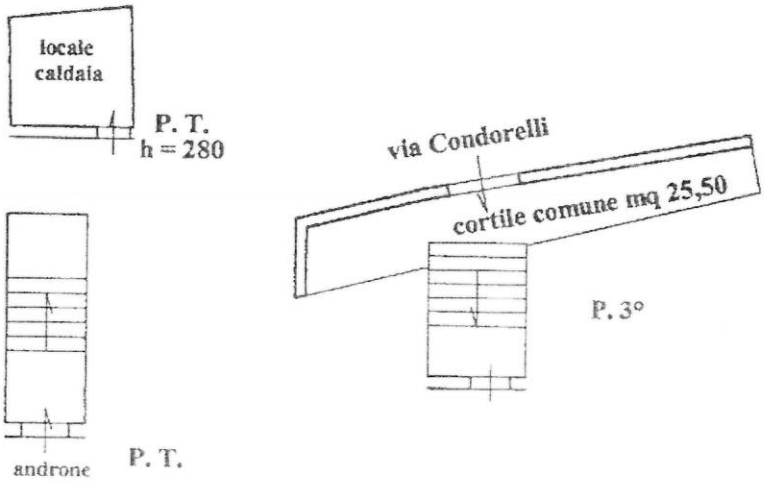

Ultima planimetria in atti

Catasto dei Fabbricati - Situazione al 29/06/2022 - Comune di ASSORO(A478) - < Foglio 27 - Particella 75 - Subalterno 10 >
Firmato Da: BONDI RUSSENNI Emiliano Via ARCHIMEDE S.P.A. N. 3 Serial#: 45dd8c701da274ff22427ba486d6fb28