ELABORATO PLANIMETRICO

Compilato da:
Nunzi Francesco

Iscritto all'albo:
Architetti

Prov. Ascoli N. 308

Agenzia del Territorio
CATASTO FABBRICATI
Ufficio Provinciale di
Ascoli

Comune di Porto San Giorgio

Sezione: Foglio: 10 Particella: 1268

Protocollo n. AP0202470 del 08/08/2008

Tipo Mappale n. del

Dimostrazione grafica dei subalterni

Scala 1 : 500

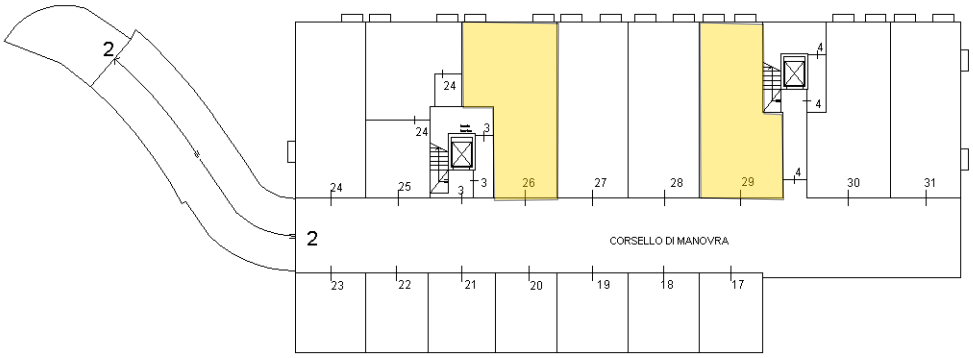

PIANTA PIANO INTRRATO

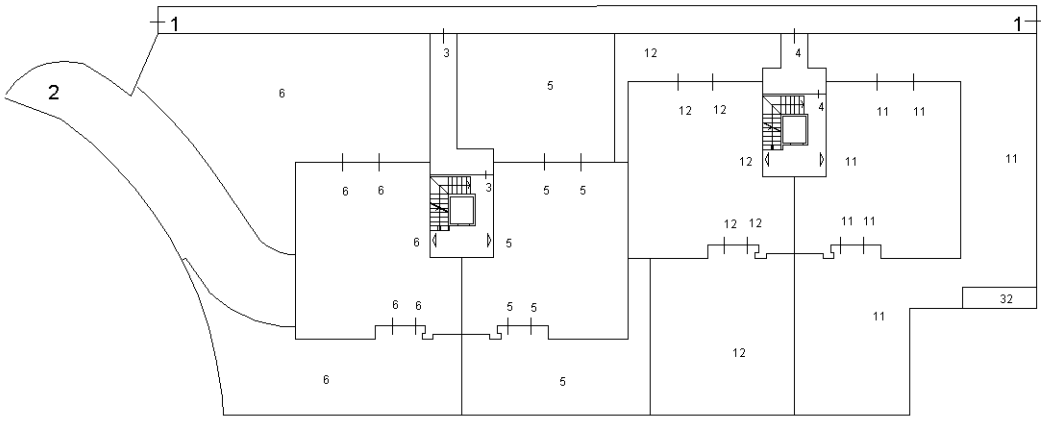

PIANTA PIANO TERRA

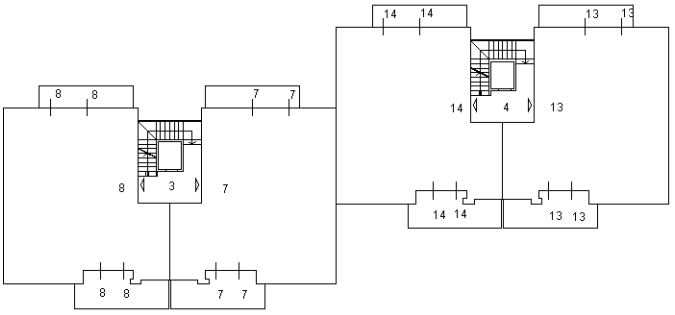

PIANTA PIANO PRIMO

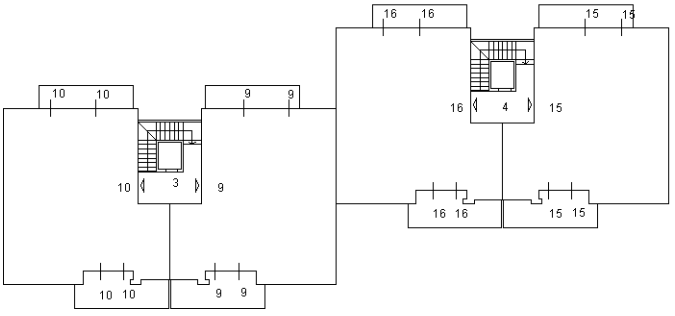

PIANTA PIANO SECONDO

Ultima planimetria in atti

Totale schede: 1 - Formato di acquisizione: A4(210x297) - Formato stampa richiesto: A4(210x297) - Fattore di scala non utilizzabile

Elaborato Planimetrico - Catasto dei Fabbricati - Situazione al 20/01/2022 - Comune di PORTO SAN GIORGIO(G920) - < Foglio 10 Particella 1268 >